Egz. 1

Zakład Usług Projektowych i Nadzorów Inwestorskich

mgr inż. Robert Pilarczyk

98-300 Wieluń, os. Stare Sady 12/14, tel. 43-843-60-46

PROJEKT PRZEBUDOWY SIECI WODOCIĄGOWEJ Z PRZYŁĄCZAMI W PASIE DROGOWYM ULICY WIDAWSKIEJ W SIEMKOWICACH

Kategoria obiektu budowlanego:

XXVI

Działki: **Nr 1349/1, 203, 185 Obręb Siemkowice.**

Inwestor: **GMINA SIEMKOWICE**
zam. 98-354 SIEMKOWICE, PLAC WOLNOŚCI 1

Jednostka projektowa: **Zakład Usług Projektowych i Nadzorów Inwestorskich mgr inż. Robert Pilarczyk**
98-300 Wieluń, os. Stare Sady 12/14

BRANŻA	IMIĘ I NAZWISKO	NR UPRAWNIEŃ	PODPIS
SANITARNA	Robert Pilarczyk	939/90	

ZAKŁAD USŁUG PROJEKTOWYCH
i NADZORÓW INWESTORSKICH
mgr inż. Robert Pilarczyk
98-300 Wieluń, os. Stare Sady 12/14
tel. 43 843 60 46 • Upr. bud. nr 939/90
NIP 832 103 84 01 REGON 730249243

Wieluń, Kwiecień 2020 rok

ZAWARTOŚĆ OPRACOWANIA

I. PROJEKT ZAGOSPODAROWANIA TERENU

II. OPIS TECHNICZNY

III. CZĘŚĆ GRAFICZNA:

IV. ZAŁĄCZNIKI:

I. PROJEKT ZAGOSPODAROWANIA TERENU

1.Przedmiot inwestycji.

1.1. Przedmiot opracowania.

Przedmiotem niniejszego opracowania jest projekt przebudowy istniejącej sieci wodociągowej Ø100 azbestowo-cementowej na sieć wodociągową Ø110PEHD wraz z przyłączami wodociągowymi zlokalizowanymi w pasie drogowym ulicy Widawskiej w Siemkowicach.

Inwestorem przedsięwzięcia jest **Gmina Siemkowice, 98-354 Siemkowice, Pl. Wolności 1.**

Przedmiotem opracowania jest projekt techniczny przebudowy sieci wodociągowej z przyłączami na dz. nr ewid. 1349/1, 203, 185,

Zakres opracowania obejmuje sieć wodociągową W110 PEHD z przyłączami w miejscowości Siemkowice na dz. nr 1349/1, 203, 185 w celu wymiany starych awaryjnych rurociągów sieci wodociągowej azbestowo-cementowej i przyłączy z rur stalowych Ø32OC ocynkowanych na nowe rury z tworzywa sztucznego tj. W40PE.

1.2. Podstawa opracowania .

Projekt opracowano w oparciu o następujące materiały:

- zlecenie wykonania projektu,
- Mapa sytuacyjno- wysokościowa w skali 1:500 z geodezyjną inwentaryzacją urządzeń nad- i podziemnych.
- Warunki techniczne do projektowania przebudowy sieci wodociągowej z przyłączami w pasie Drogowym ulicy Widawskiej w miejscowości Siemkowice wydane przez Urząd Gminy Siemkowice.
- Protokół z Narady Koordynacyjnej **NR GNO.6630.18.2020** z dnia **04.05.2020 r.** Ośrodka Dokumentacji Geodezyjnej i Kartograficznej Starostwa Pajęczańskiego.
- Decyzja Powiatowego Zarządu Dróg w Pajęcznie zezwalająca na lokalizację w pasie drogowym urządzeń infrastruktury technicznej nie związanej z potrzebami zarządzania drogami tj. umieszczenie w pasie drogowym działki nr ewid. **1349/1** obręb Siemkowice gmina Siemkowice w znak: **PZD.5443.41.20.A z dnia 12.05.2020 r.**

Decyzja Wójta Gminy Siemkowice zezwalająca na lokalizację w pasie drogi gminnej – działki nr ewid. **203** obręb Siemkowice, sieci wodociągowej wraz z przyłączami w miejscowości Siemkowice znak: **IRŚ.7230.8.2020** z dnia **04.05.2020 r**.

Zgoda Gminy Siemkowice na lokalizację na działce nr ewid. **185** obręb Siemkowice gmina Siemkowice urządzeń infrastruktury technicznej niezwiązanej z potrzebami zarządzania drogami lub potrzebami ruchu drogowego sieci wodociągowej z przyłączami, znak: **IRŚ.7230.9.2020** z dnia **04.05.2020 r.**

- Obowiązujące przepisy i normy.
- norma PN-92/B-01706 „ Instalacje wodociągowe. Wymagania w projektowaniu",
- załączniki „Az1:1999" do ww. normy,
- norma PN-EN 12201:2004 „Systemy przewodów rurowych z tworzyw sztucznych do przesyłania wody. Polietylen (PE),
- norma PN-81/B-01707 „ Instalacje kanalizacyjne . Wymagania w projektowaniu ",
- Warunki Techniczne Wykonania i Odbioru Sieci Wodociągowych - COBRTI INSTAL,

2. Istniejący stan zagospodarowania terenu objętego inwestycją.

Na działkach nr ewid.1349/1, 203 oraz 185 obręb Siemkowice jest istniejący wodociąg W100 wykonany w latach 70-siątych z rur azbestowo cementowych. Rury azbestowo-cementowe są bardzo kruche i awaryjne, po wybudowaniu sieci kanalizacyjnej w ulicy Widawskiej postanowiono przebudować istniejącą sieć wodociągową na rurociąg tworzywowy z PEHD oraz wymienić istniejące przyłącza stalowe na rury również tworzywowe z PE. Trasa projektowanego wodociągu PEHD DN110 zlokalizowana będzie według projektu zagospodarowania tereny w pasie jezdni równolegle do istniejącego wodociągu oraz według współrzędnych punktów geodezyjnych.

3. Projekt zagospodarowania terenu objętego inwestycją .

Projektowana inwestycja w całości obejmuje sieć przewodów wodociągowych tj. obiektów typowo liniowych. Przy projektowanym wodociągu nie przewiduje się żadnych prac związanych z podniesieniem wydajności wodociągu i jakości wody. Projektowaną sieć wodociągową włączyć w punkcie **W1** oraz **W8** za pomocą trójników z zasuwami odcinającymi.

4. Zestawienie powierzchni.

Projektowana sieć wodociągowa z przyłączami stanowi infrastrukturę podziemną i nie ma wpływu na zestawienie powierzchni zagospodarowania działek, które nie ulega zmianie.

5. Informacja o ochronie działek objętych inwestycją.

Działki nr 1349/1, 203, 185 na trasie projektowanej sieci wodociągu W110 PEHD oraz przyłączy W40PE, według ustaleń zawartych w Decyzji celu publicznego są przeznaczone pod lokalizację urządzeń i sieci infrastruktury technicznej. Działki, na których przewidziana jest inwestycja nie wpisane są do rejestru zabytków i nie podlegają ochronie Wojewódzkiemu Konserwatorowi Zabytków.

6. Informacja o wpływie eksploatacji górniczej na działki objęte inwestycją.

Działki, na których przewidziana jest inwestycja znajdują się poza granicami terenu górniczego. Nie stwierdza się wpływu eksploatacji górniczej na działki objęte inwestycją.

7. Istniejące i przewidywane zagrożenia dla środowiska.

Na terenie działek objętych inwestycją nie występują zagrożenia dla środowiska naturalnego oraz dla przyszłych użytkowników sieci wodociągowej i nie spowoduje żadnych nowych zagrożeń dla środowiska oraz higieny i zdrowia jego użytkowników.

8. Warunki geologiczne i gruntowo-wodne.

Dla projektowanej inwestycji nie przeprowadzono badań geotechnicznych, lecz w związku z prowadzonymi robotami ziemnymi podczas budowy sieci kanalizacji sanitarnej zaobserwowano że na głębokości do ok. 1,60 m p. p. terenu grunt rodzimy to piasek gliniasty, a woda gruntowa występuje na głębokości poniżej 2,20m. W związku z tym że grunt w przeważającej większości jest gliniasty w projekcie zakłada się wymianę gruntu rodzimego na grunt piaszczysty dający się zagęścić.

II OPIS TECHNICZNY

1.SIEĆ WODOCIĄGOWA Z PRZYŁĄCZAMI.

1.1. Dane charakterystyczne sieci wodociągowej.

- Średnica–materiał–długość–Ø110PEHD-PE100/SDR17,PN10 $L_{całk}$= **309,30m**
- Średnica–materiał–długość–Ø90PEHD-PE100/SDR17,PN10 $L_{całk}$= **11,30m**
- Średnica – materiał – długość- Ø40PE- PE100/SDR17,PN10 $L_{całk}$= **171,10m**
- Trójniki żeliwne kołnierzowe DN 100/100/100 **- 2 szt.**
- Trójniki żeliwne kołnierzowe DN 100/80/100 **- 4 szt.**
- Zasuwa kołnierzowa miękko uszczelniająca DN100 z obudową i skrzynką **- 7 szt.**
- Zasuwa kołnierzowa miękko uszczelniająca DN80 z obudową i skrzynką **- 4 szt.**
- Łączniki rurowo-kołnierzowe DN100/100 (azbest/kołnierz) **- 6 szt.**
- Łączniki rurowo-kołnierzowe DN80/80 (azbest/kołnierz) **- 1 szt.**
- Hydranty zewnętrzne typu podziemnego DN80 **- 3 szt.**
- Tuleje kołnierzowe DN110PEHD **- 10 szt.**
- Tuleje kołnierzowe DN90PEHD **- 4 szt.**
- Mufy elektrooporowe DN110PEHD **- 10 szt.**
- Mufy elektrooporowe DN90PEHD **- 4 szt.**
- Kolano stopowe kołnierzowe DN80mm **- 3 szt.**
- Trójniki siodłowe PE100 SDR11 DN110/40 **- 29 szt.**
- Zasuwy przyłączeniowe DN40 z obudową i skrzynką uliczną **- 29 szt.**
- Rury osłonowe DN63PE **- 88,20 mb.**
- Rury osłonowe DN160PE **- 5,00 mb.**
- Zagłębienie wodociągu **- ok. 1,60 m. p.p.t.**

1.2. Trasa sieci wodociągowej.

Wodociągu projektowany z rur PEHD średnicy Ø110 i grubości ścianek 6,6 mm w systemie PE100 SDR17 (PN10) o połączeniach zgrzewanych doczołowo lub za pomocą muf elektrooporowych. System ten pozwala na szybki montaż i łatwość centrowania rur.
Wszystkie elementy systemu (rurociągi, kształtki) powinny posiadać decyzję o dopuszczeniu do stosowania w budownictwie na terenie Polski, wydane przez COBRTI- „Instal" w Warszawie oraz posiadać pozytywną ocenę higieniczną wydaną przez PZH w Warszawie.

Tabela nr 1. Odcinek sieci wodociągowej.

Lp.	*Odcinek*	*Średnica*	*Długość*
1.	W1-W2	PEHD Ø110mm	28,00 m
2.	W2-W3	PEHD Ø110mm	70,20 m
3.	W3-W4	PEHD Ø110mm	45,10 m
4.	W4-W5	PEHD Ø110mm	62,20 m
5.	W5-W6	PEHD Ø110mm	25,30 m
6.	W6-W7	PEHD Ø110mm	67,30 m
7.	W7-W8	PEHD Ø110mm	11,20 m
Razem 309,30 m			

1.3. Hydranty podziemne – HP DN80mm.

Na trasie projektowanej sieci wodociągowej należy zamontować trzy hydranty przeciwpożarowe typu podziemnego w miejsce dotychczas istniejących o średnicy DN 80 (PN10). Lokalizację hydrantów pokazano na rys. nr 1. Połączenia hydrantów z siecią wykonać za pomocą trójników DN100/80/100 z zasuwami odcinającymi DN80 i kolanami stopowymi DN80. Sposób montowania hydrantów przedstawiono w schematach montażowych rys. nr 5. Zasuwy hydrantowe należy wyposażyć w obudowy i skrzynki uliczne do zasuw. Skrzynki do Zasów należy obudować na gruncie za pomocą prefabrykowanej płytki betonowej z otworem. Lokalizację zasuw hydrantów ppoż. należy oznakować zgodnie z polską normą PN-86/B-09700. Tabliczkę „H" z domiarami zamontować na stałym ogrodzeniu działki lub na słupkach o wysokości min. 1,50m

Tabela nr 2. Odcinek sieci hydrantowej.

Lp.	*Odcinek*	*Średnica*	*Długość*
1.	T1-HP1	PEHD Ø90mm	6,40 m
2.	T2-HP2	PEHD Ø90mm	3,00 m
3.	T3-HP3	PEHD Ø90mm	1,90 m
Razem 11,30 m			

Przyłącza wodociągowe.

Po wykonaniu sieci wodociągowej i próbach technicznych należy przystąpić do wykonania przebudowy przyłączy wodociągowych z nowej sieci za pomocą trójników siodłowych DN110/40 montowanych za pomocą zgrzewania elektrooporowego na wykonanym wodociągu W110PEHD. Następnie po zamontowaniu trójnika należy odszukać istniejące przyłącza wodociągowe W32 stalowo ocynkowane w granicy działki i połączyć z zasuwą przyłączeniową DN40 i rurą wodociągową W32.

Tabela nr 3. Odcinki przebudowanych przyłączy wodociągowych .

Lp.	*Odcinek*	*Średnica*	*Długość*
1.	P1-P1'	Ø40PE	3,40 m
2.	P2-P2'	Ø40PE	10,10 m
3.	P3-P3'	Ø40PE	3,60 m
4.	P4-P4'	Ø40PE	7,60 m
5.	P5-P5'	**Ø90PE**	2,30 m
6.	P6-P6'	Ø40PE	2,80 m
7.	P7-P7'	Ø40PE	3,20 m
8.	P8-P8'	Ø40PE	8,10 m
9.	P9-P9'	Ø40PE	3,30 m
10.	P10-P10'	Ø40PE	7,20 m
11.	P11-P11'	Ø40PE	6,70 m
12.	P12-P12'	Ø40PE	3,70 m
13.	P13-P13'	Ø40PE	3,30 m
14.	P14-P14'	Ø40PE	7,60 m
15.	P15-P15'	Ø40PE	3,10 m
16.	P16-P16'	Ø40PE	7,60 m
17.	P17-P17'	Ø40PE	3,20 m
18.	P18-P18'	Ø40PE	8,20 m
19	P19-P19'	Ø90PE	3,70 m
20	P20-P20'	Ø40PE	8,00 m
21	P21-P21'	Ø40PE	7,80 m
22	P22-P22'	Ø40PE	3,80 m
23.	P23-P23'	Ø40PE	4,60 m
24.	P24-P24'	Ø40PE	6,70 m
25.	P25-P25'	Ø40PE	6,50 m
26.	P26-P26'	Ø40PE	3,60 m
27.	P27-P27'	Ø40PE	6,60 m
28.	P28-P28'	Ø40PE	7,50 m
29.	P29-P29'	Ø40PE	2,40 m
30.	P30-P30'	Ø40PE	11,20
Razem 171,10 m			

1.5. Roboty ziemne .

Wykopy:

- dno wykopu powinno być równe, pozbawione kamieni i grud oraz wykonane ze spadkiem podanym w projekcie,
- wykonując wykopy mechanicznie nie wolno dopuścić do przekroczenia projektowanej głębokości,
- szerokość dna wykopu minimum 60cm, wykop należy zabezpieczyć przez skarpowanie o nachyleniu odpowiednim dla rzeczywistego rodzaju gruntu i głębokości wykopu lub w szalunkach umocnionych,

Przygotowanie podłoża:

W zależności od warunków gruntowych stosuje się dwa sposoby przygotowania podłoża:

- wykonanie podłoża w gruncie rodzimym, który stanowi nienaruszony grunt sypki.
- wykonanie podłoża wzmocnionego w postaci zagęszczonej ławy piaskowej, piaskowo-żwirowej lub piaskowo-tłuczniowej. Cząstki materiałów nie powinny przekraczać 20mm, nie mogą być zmrożone ani zawierać kamieni o ostrych krawędziach lub innego łamanego materiału.

Na powierzchni podłoża naturalnego lub wzmocnionego należy wykonać warstwę wyrównawczą z materiału sypkiego, bez zagęszczenia, wyprofilowaną na kąt 90° i wyrównaną zgodnie z projektowanym spadkiem.

Niedopuszczalne jest podkładanie pod rury kawałków drewna, kamieni lub gruzu w celu uzyskania odpowiedniego spadku.

Zasypywanie rurociągu i zagęszczanie gruntu:

- Do wykonania zasypki przystąpić natychmiast po odbiorze i wykonaniu operatu geodezyjnego – inwentaryzacji oraz próby szczelności.
- Zasyp wykopu składa się z dwóch warstw:
  -warstwy ochronnej rury – obsypki
  - warstwy wypełniającej – zasypki
- Obsypkę wykonywać warstwami o grubości do 1/3 średnicy rury (lub 0,1 do 0,3m), zagęszczając każdą warstwę.
- Obsypkę prowadzić aż do uzyskania zagęszczonej warstwy o grubości co najmniej 0,3m ponad wierzch rury.
- Dla zapewnienia całkowitej stabilności konieczne jest aby materiał obsypki szczelnie wypełniał przestrzeń pod i z boku rury.

➢ Zagęszczenie może być wykonywane mechanicznie, podbicie gruntu w tzw. pachach przewodu należy wykonywać przy użyciu podbijaków drewnianych.
➢ Do czasu przeprowadzenia próby na szczelność przewodu, złącza powinny pozostać odsłonięte.
➢ Po wykonaniu obsypki można przystąpić do wykonywania zasypki przewodu.

UWAGA: Przed zasypaniem wykopu ziemią, wykonaną sieć wodociągową należy poddać próbie ciśnieniowej na ciśnienie równe 1,00MPa, utrzymanie ciśnienia w czasie 30 minut uznaje się za pozytywne. Wykop można zasypać dopiero po wykonaniu prób technicznych i ww. odbiorach.

Odwodnienie wykopów. Przypadku wystąpienia płytkich wód gruntowych, prace ziemne należy

prowadzić po obniżeniu poziomu wody gruntowej za pomocą igłofiltrów. Obniżenie poziomu wód gruntowych należy utrzymać do czasu do czasu uzyskania pozytywnej próby szczelności przyłącza i przeprowadzenia inwentaryzacji geodezyjnej oraz zasypania i zagęszczenia wykopu.

1.6. Roboty montażowe.

Zaopatrzenie w wodę odbywać się będzie z istniejącej sieci wodociągowej W100Azb.-cem. w Siemkowicach w ulicy Widawskiej z którego aktualnie jest dostarczana woda do istniejących domostw. Przebudowa sieci wodociągowej z przyłączami zaplanowana jest na odcinku od węzła W1 do W8. Montaż przewodów można prowadzić przy temperaturze od 0°C do 30°C.

- Sposób montażu powinien zapewniać utrzymanie kierunku spadków zgodnie z projektem.
- Do budowy przewodów mogą być wykorzystywane tylko rury i kształtki nie wykazujące uszkodzeń (wgnieceń, pęknięć, rys na ich powierzchniach).
- Przewody można układać po uprzednim przygotowaniu podłoża.
- Przewód po ułożeniu powinien ściśle przylegać do podłoża na całej swojej długości w co najmniej ¼ swego obwodu.
- W miarę możliwości należy montować przewód na powierzchni terenu, a następnie opuszczać go na dno wykopu.
- Wszystkie węzły na przewodzie wodociągowym oraz łuki, kolana i korki należy zabezpieczyć przed przemieszczaniem.
- Blok, aby spełniał swoje zadanie, musi być wsparty o nienaruszoną ścianę wykopu.
- Kształtkę należy zabezpieczyć przed tarciem o beton przez oddzielenie go grubą folią lub taśmą z tworzywa.
- Niedozwolone jest gięcie rur na gorąco.

Zasuwy wyposażyć w obudowę i skrzynki żeliwne. Skrzynki żeliwne utrwalić na gruncie w betonowej płytce. Lokalizację skrzynek oznakować zgodnie z PN-86/B09700 tabliczką informacyjną **„Z"** z domiarami, tabliczki należy zamontować na słupkach betonowych na wysokości nie niżej niż 1,50 m. Po wykonaniu sieci wodociągowej należy przeprowadzić próbę szczelności w czasie 30 minut na ciśnienie robocze 1,0MPa (10bar). Wykonać dezynfekcję wybudowanego przyłącza poprzez chlorowanie oraz zlecić wykonanie badań fizykochemicznych oraz bakteriologicznych wody.

1.7. Próby techniczne .

Odbiory techniczne robót związane z montażem przewodów wodociągowych z PEHD należy przeprowadzać w oparciu o ustalenia „Wodociągi. Przewody zewnętrzne. Wymagania i badania przy odbiorze" oraz „WARUNKI TECHNICZNE WYKONANIA I ODBIORU SIECI WODOCIĄGOWYCH zeszyt nr 3 Wymagania Techniczne COBRTI INSTAL".
Zależnie od przyjętej technologii i organizacji robót w procesie realizacji budowy należy dokonywać odbiorów częściowych i odbioru końcowego. Odbiory częściowe należy wykonywać po zakończeniu poszczególnych etapów robót podlegających zakryciu.
Odbiór końcowy obejmuje odbiór przewodu lub jego odcinka przed przekazaniem go do eksploatacji.

Próbę szczelności przeprowadzić zgodnie z PN-81/B-10725 „Wodociągi. Przewody zewnętrzne. Wymagania i badania przy odbiorze" Niezależnie od wymagań określonych w normie, przed

przystąpieniem do przeprowadzenia próby szczelności, należy zachować następujące warunki:

- Rurociągi w czasie próby w miejscach połączeń powinny być odkryte.
- Zastosowane do budowy przewodu materiały powinny być zgodne z obowiązującymi normami.
- Odcinek przewodu na całej długości powinien być zabezpieczony przed przemieszczaniem.
- Wszelkie odgałęzienia od przewodu powinny być zamknięte.
- Profil przewodu powinien umożliwić jego odpowietrzenie i odwodnienie.
- Próba może się odbyć najwcześniej 48 godzin po wykonaniu obsypki.

Przy próbie szczelności należy przestrzegać następujących zasad:

- Napełniać rurociąg z najniższego punktu przy otwartym zaworze odpowietrzającym w najwyższym punkcie.
- Prędkość napełniania 7 godz./km.
- Temperatura wody używanej przy próbie nie powinna przekraczać 20°C.
- Po całkowitym napełnieniu i odpowietrzeniu przewodu należy pozostawić go na 12 godzin w celu ustabilizowania się ciśnienia.
- Podnieść ciśnienie wody do wartości 1,5 ciśnienia roboczego, lecz nie mniejszej niż 1,0 MPa. Ciśnienie to w czasie 30 min. powinno być uzupełniane do pierwotnej wartości. Po dalszych 30 min. spadek ciśnienia nie może przekroczyć 0,06 MPa, w czasie następnych 120 min. spadek ciśnienia nie powinien przekroczyć dalszych 0,02 MPa. W przypadku większych spadków, po usunięciu nieszczelności próbę należy wykonać od początku.
- Po zakończeniu próby, ciśnienie należy zmniejszyć powoli, badany odcinek całkowicie opróżnić z wody w sposób kontrolowany.

1.8. Płukanie sieci wodociągowej .

Po uzyskaniu pozytywnych wyników próby szczelności, należy przewód poddać płukaniu, używając do tego celu czystej wody wodociągowej.
Prędkość przepływu wody powinna umożliwić usunięcie wszystkich zanieczyszczeń mechanicznych.
Woda płucząca po zakończeniu płukania powinna być poddana badaniom fizykochemicznym i bakteriologicznym. Po stwierdzeniu, że woda z płukanego przewodu nie odpowiada pod względem bakteriologicznym warunkom wody do picia, konieczna jest dezynfekcja przewodu.
Zaprojektowany układ wodociągu umożliwi całkowite odpowietrzenie jak i opróżnienie badanego wodociągu.

1.9. Dezynfekcja sieci wodociągowej .

Proces dezynfekcji powinien być przeprowadzony przy użyciu roztworów wodnych np. wapna chlorowanego lub roztworu podchlorynu sodu, przy czasie kontaktu wynoszącym 24 godziny.
Zalecane stężenie: 1 litr podchlorynu sodu na 500 litrów wody.
Po 24-godzinnym kontakcie, pozostałość chloru w wodzie powinna wynosić około 10 mg Cl_2 /dm^3.
Po zakończeniu dezynfekcji i spuszczeniu wody z przewodu należy ponownie go przepłukać.
Szczegółowe warunki prowadzenia płukania, a szczególności dezynfekcji należy uzgodnić z Zakładem Wodociągowym przejmującym wykonany odcinek przewodu do eksploatacji oraz z Powiatowym Inspektorem Sanitarnym.

2. UWAGI KOŃCOWE

1. Rozpoczęcie prac zgłosić i uzgodnić z eksploatatorem sieci wodociągowej i zarządcą drogi.
2. Po zakończeniu wszystkich robót związanych z budową wodociągu teren należy uporządkować i doprowadzić do stanu pierwotnego.
3. Wszelkie roboty związane z robotami ziemnymi i montażowymi muszą być wykonywane zgodnie z:
- zachowaniem obowiązujących przepisów BHP,
- przez pracowników przeszkolonych i posiadających odpowiednie kwalifikacje,
- obowiązującymi normami państwowymi i branżowymi oraz obowiązującymi przepisami i zasadami sztuki budowlanej.
4. Przed rozpoczęciem robót wytyczyć geodezyjnie obiekt oraz przed zasypaniem wykopu, należy zgłosić wykonany rurociąg uprawnionym służbom geodezyjnym w celu wykonania inwentaryzacji powykonawczej.
5. Przed zasypaniem wykopu wykonać próbę szczelności na ciśnienie nie mniejsze niż 1,0 MPa
6. Przed przekazaniem do użytkowania i włączeniem projektowanego wodociągu do istniejącego, Wykonawca zobowiązany jest wykonać badania wody, uzyskując pozytywne wyniki bakteriologiczne potwierdzone przez odpowiednią dla terenu inwestycji Stację Sanitarno Epidemiologiczną.
7. Użyte materiały powinny posiadać odpowiednie dopuszczenia do stosowania w budownictwie powszechnym.

ZAKŁAD USŁUG PROJEKTOWYCH
i NADZORÓW INWESTORSKICH
mgr inż. Robert Pilarczyk
98-300 Wieluń, os. Sady 12/14
tel. 43 843 60 46, Upr. bud. nr 939/90
NIP 832 103 84 01 REGON 730249243

Opracował: mgr inż. Robert Pilarczyk

3. INFORMACJA DOTYCZĄCA BEZPIECZEŃSTWA I OCHRONY ZDROWIA BIOZ

Nazwa i adres obiektu budowlanego:

PRZEBUDOWA SIECI WODOCIĄGOWEJ Z PRZYŁĄCZAMI W PASIE DROGOWYM ULICY WIDAWSA W SIEMKOWICACH

Nazwisko i adres Inwestora:

GMINA SIEMKOWICE
PLAC WOLNOŚCI 1, 98-354 SIEMKOWICE

Sporządzający informację:

Robert Pilarczyk upr. Bud. Nr 939/90

ZAKŁAD USŁUG PROJEKTOWYCH
i NADZORÓW INWESTORSKICH
mgr inż. Robert Pilarczyk
98-300 Wieluń, os. Stare Sady 12/14
tel. 43 843 60 46 • Upr. bud. nr 939/90
NIP 832 103 84 01 REGON 730249243

Podstawa prawna:

1. Ustawa z dnia 7 lipca 1994 r. – Prawo budowlane (tekst jednolity Dz. U. z **2017**r. poz. 1332 t. j. art. 20)
2. Rozporządzenie Ministra Infrastruktury z dnia 23 czerwca 2003 r. w sprawie informacji dotyczącej bezpieczeństwa i ochrony zdrowia oraz planu bezpieczeństwa i ochrony zdrowia (Dz. U. nr 120 poz. 1126 z 2003 r.)

LIPIEC 2020 r.

1. ZAKRES ROBÓT I KOLEJNOŚĆ ICH WYKONYWANIA.

1.1 Zakres robót.

Na zakres robót zamierzenia budowlanego składają się roboty ziemne, montażowe i odtworzeniowe zajmowanych nawierzchni związanych z wykonywaniem przebudowy odcinka sieci wodociągowej wraz z przyłączami w miejscowości Siemkowice.

Inwestycja jest planowanym zadaniem Gminy Siemkowice przeznaczonym do realizacji w 2020roku.

Przebudowa sieci wodociągowej zaprojektowano w pasie drogi będącej w Zarządzie Dróg Powiatowych w Pajęcznie dz. Nr ewid. 1349/1 oraz Zarządzie Gminy Siemkowice dz. Nr ewid. 203 i 185 w miejscowości Siemkowice w zakresie realizacji przebudowy sieci i przyłączy.

Dane charakterystyczne zamierzenia budowlanego są następujące:

Charakterystyka sieci wodociągowej:

- Średnica–materiał–długość–Ø110PEHD-PE100/SDR17,PN10 $L_{całk}$= **309,30m**
- Średnica–materiał–długość–Ø90PEHD-PE100/SDR17,PN10 $L_{całk}$= **11,30m**
- Średnica – materiał – długość- Ø40PE- PE100/SDR17,PN10 $L_{całk}$= **171,10m**
- Trójniki żeliwne kołnierzowe DN 100/100/100 **- 2 szt.**
- Trójniki żeliwne kołnierzowe DN 100/80/100 **- 4 szt.**
- Zasuwa kołnierzowa miękko uszczelniająca DN100 z obudową i skrzynką **- 7 szt.**
- Zasuwa kołnierzowa miękko uszczelniająca DN80 z obudową i skrzynką **- 4 szt.**
- Łączniki rurowo-kołnierzowe DN100/100 (azbest/kołnierz) **- 6 szt.**
- Łączniki rurowo-kołnierzowe DN80/80 (azbest/kołnierz) **- 1 szt.**
- Hydranty zewnętrzne typu podziemnego DN80 **- 3 szt.**
- Tuleje kołnierzowe DN110PEHD **- 10 szt.**
- Tuleje kołnierzowe DN90PEHD **- 4 szt.**
- Mufy elektrooporowe DN110PEHD **- 10 szt.**
- Mufy elektrooporowe DN90PEHD **- 4 szt.**
- Kolano stopowe kołnierzowe DN80mm **- 3 szt.**
- Trójniki siodłowe PE100 SDR11 DN110/40 **- 29 szt.**
- Zasuwy przyłączeniowe DN40 z obudową i skrzynką uliczną **- 29 szt.**
- Rury osłonowe DN63PE **- 88,20 mb.**
- Rury osłonowe DN160PE **- 5,00 mb.**
- Zagłębienie wodociągu **- ok. 1,60 m. p.p.t.**

Kolejność realizacji wymienionych elementów powinna być następująca:

- wykonanie sieci wodociągowej z siecią hydrantową 3 szt.
- przepięcie istniejących 30szt. przyłączy wodociągowych
- likwidacja starych skrzynek wodociągowych i hydrantowych odciętych przyłączy
- przywrócenie nawierzchni terenu drogi i terenu zajętego czasowo przywrócenie do stanu pierwotnego.

1.2. Kolejność realizacji inwestycji.

1. Wytyczenie geodezyjne trasy sieci wodociągowej
2. Oznakowanie tymczasowej organizacji ruchu na czas budowy

3. Wykopy liniowe lub skarpowe
4. Montaż przewodów wodociągowych
5. Zasypanie wykopów z zagęszczeniem mechanicznym gruntu
6. Odbudowa konstrukcji drogi
7. Inwentaryzacja geodezyjna powykonawcza
8. Prace porządkowe

2. ISTNIEJĄCE OBIEKTY BUDOWLANE.

Na terenie projektowanej inwestycji występują obiekty budowlane takie jak istniejąca sieć wodociągowa W100 azbestowo cementowa, sieć kanalizacji sanitarnej, kanał deszczowy, kable telekomunikacyjne oraz kable energetyczne. Wszystkie uwidocznione na mapie sytuacyjno-wysokościowej uzbrojenia zostały oznaczone charakterystycznymi im napisami.

3. ISTNIEJĄCE ZAGROŻENIA.

Na terenie budowy znajdują się kable eNN oraz słupy energetyczne które mogą stanowić zagrożenie dla bezpieczeństwa i zdrowia ludzi przy realizacji wymienionych wyżej projektowanych elementów infrastruktury.

4. PRZEWIDYWANE ZAGROŻENIA W TRAKCIE REALIZACJI ROBÓT.

Największym zagrożeniem dla zdrowia i bezpieczeństwa pracowników występują przy wykonywaniu prac w wykopach skarpowych nieumocnionych oraz wykonywaniu połączeń rur PEHD metodą muf elektrooporowych w otwartym wykopie oraz połączeń kołnierzowych kształtek wodociągowych.

Dodatkowym zagrożeniem występującym podczas realizacji robót ziemnych w pasie drogowym jest lokalny ruch samochodowy i pieszych w pasie drogi ulicy Widawskiej.

5. INSTRUKTAŻ PRACOWNIKÓW .

Do wykonywania prac szczególnie niebezpiecznych muszą być dopuszczeni pracownicy, którzy oprócz wymogów określonych przepisami BHP będą dodatkowo przeszkoleni w zakresie bezpieczeństwa i higieny pracy z uwzględnieniem konkretnych warunków na budowie. Przed przystąpieniem do realizacji tych prac należy przeprowadzić szkolenie stanowiskowe i zapoznać pracowników z ryzykiem.

Kierownik budowy zapewni udzielenie pracownikom instruktażu, ustali imienny podział pracy i kolejność wykonywania zadań oraz zapewni sprawdzanie znajomości BHP przy poszczególnych czynnościach.

Bezpośredni nadzór nad pracami prowadzić będą odpowiednio przeszkoleni mistrzowie.

- przed przystąpieniem do wykonywania robót budowlanych każdy pracownik winien być przeszkolony w zakresie BHP prac ogólnobudowlanych,
- przed rozpoczęciem robót należy zapoznać się szczegółowo z dokumentacją budowlaną zwracając uwagę na warunki wydane w uzgodnieniach, zachowując wytyczne wykonawstwa i

odbioru robót; całość pracy należy wykonać z „Warunkami technicznymi i odbioru robót budowlano - montażowych, przepisami BHP i PPOŻ oraz warunkami zawartymi w rozporządzeniu,

➢ w trakcie wykonywania robot należy zachować wszelkie wymogi BHP dotyczące robót ziemnych i prac w wykopach a przede wszystkim zabezpieczać w widoczny sposób wszelkie wykopy wraz z ustawieniem niezbędnych znaków i tablic informacyjnych ograniczając do minimum pozostawienie na noc wykopów nie zasypanych.

Na placu budowy powinny być udostępnione pracownikom do stałego korzystania, aktualne instrukcje bezpieczeństwa i higieny pracy dotyczące:

- wykonywania prac związanych z zagrożeniami wypadkowymi lub zagrożeniami zdrowia pracowników,
- obsługi maszyn i innych urządzeń technicznych,
- postępowanie z materiałami szkodliwymi dla zdrowia i niebezpiecznymi, - udzielania pierwszej pomocy.

W/w instrukcje powinny określać czynności do wykonywania przed rozpoczęciem danej pracy, zasady i sposoby bezpiecznego wykonania danej pracy, czynności do wykonywania po jej zakończeniu oraz zasady postępowania w sytuacjach awaryjnych stwarzających zagrożenie dla życia lub zdrowia pracowników.

Nie wolno dopuścić pracownika do pracy, do której wykonywania nie posiada wymaganych kwalifikacji lub potrzebnych umiejętności, a także dostatecznej znajomości przepisów BHP. Bezpośredni nadzór nad bezpieczeństwem i higieną pracy na stanowiskach pracy sprawują odpowiednio kierownik budowy (kierownik robót) oraz mistrz budowlany, stosowanie do zakresu obowiązków.

ŚRODKI TECHNICZNE I ORGANIZACYJNE ZAPOBIEGAJĄCE NIEBEZPIECZEŃSTWOM.

Kierownik budowy winien posiadać uprawnienia budowlane upoważniającego go do kierowania wymienionymi robotami.

Pracownicy winni być przeszkoleni w zakresie bhp w miejscu wykonywania robót i posiadać aktualne badania lekarskie uprawniające ich do pracy na wysokości.

Wykonawca winien zapewnić sprzęt w dobrym stanie technicznym, odpowiadającym wymaganiom przepisów bhp, ochrony środowiska i przepisów dotyczących jego użytkowania. W szczególności winien wyposażyć miejsce pracy w odpowiednie drabiny umożliwiające bezpieczne zejście do wykopu.

Pracownicy winni być wyposażeni w odpowiednią odzież ochronną i środki ochrony osobistej stosowanej do wykonywania czynności podczas robót ziemnych i montażowych.

Dojścia, przejścia, zejścia i drogi komunikacyjne do miejsca wykonywania prac powinny odpowiadać przepisom bhp i ppoż. Na czas budowy wykop powinien być zabezpieczony barierką ochronną o wysokości min. 1,10m, oznakowany tablicami ostrzegawczymi. Na terenie budowy przyłącza i instalacji wodociągowej należy przewidzieć konieczność przykrycia wykopu w celu wykonania przejść dla pieszych. Roboty ziemne można prowadzić mechanicznie lub ręcznie. Na czas prowadzenia robót w pasie drogi teren wokół należy zabezpieczyć i oznakować zgodnie z obowiązującymi przepisami. Wszelkie prace w obrębie pasa drogowego należy prowadzić po uzgodnieniu z właścicielem drogi.

6. WSKAZANIA DO SPORZĄDZENIA PLANU BEZPIECZEŃSTWA I OCHRONY ZDROWIA

Przy realizacji budowy sieci wodociągowej PEHD DN110 nie występują strefy szczególnie niebezpieczne.
Wykopy, umocnione zgodnie z obowiązującymi przepisami należy oznakować i zabezpieczyć przed wpadnięciem do nich pracowników i osób trzecich, prawidłowo ustawionymi poręczami i oświetleniem.
Wykopy w pobliżu istniejącego uzbrojenia wykonywane będą ręcznie i zabezpieczone na czas wykonywania prac.

- drogi dojazdowe powinny być dostępne dla ruchu pieszego. Zabrania się składowania na nich materiałów budowlanych i sprzętu ,
- na placu budowy w widocznym miejscu powinien znajdować się sprzęt p.poż.,
- umieszczenie we wszystkich, widocznych miejscach, tablic ostrzegawczo-informacyjnych. „UWAGA! GŁĘBOKIE WYKOPY"
- teren prowadzonych prac zostanie wygrodzony.

Wnioski końcowe

W rozumieniu Rozporządzenia Ministra Infrastruktury z dnia 23.06.2003r w sprawie informacji dotyczącej Bezpieczeństwa i Ochrony Zdrowia (Dz. U. z dnia 10 lipca 2003r) rozpatrywany obiekt **wymaga** sporządzenia planu BIOZ przez Inwestora lub Kierownika budowy z uwagi na wykonywanie wykopów o ścianach pionowych bez rozparcia o głębokości większej niż 1,5m oraz ze względu na wykonywanie prac w pobliżu ruchu pieszego.

ZAKŁAD USŁUG PROJEKTOWYCH
i NADZORÓW INWESTORSKICH
mgr inż. Robert Pilarczyk
98-300 Wieluń, os. Stare Sady 12/14
tel. 43 843 60 46 • Upr. bud. nr 939/90
NIP 832-192-84-07 REGON 730249243

Informację sporządził :

mgr inż. Robert Pilarczyk
upr. bud. Nr 939/90

III. CZĘŚĆ GRAFICZNA:

Projektowane obiekty budowlane ZUDP Pajęczno	proj. w

UWAGA: Nie wyklucza się istnienia w terenie innych przewodów o których brak informacji wynika z zaszłości historycznych lub niedopełnienia przepisów zgłoszenia do inwentaryzacji
(Ustawa Prawo Geodezyjne i Kartograficzne – Dz.U. Nr 193, poz 1287 z 8 października 2010 r.)

MAPA DO CELÓW PROJEKTOWYCH 1:500

Oznaczenie kancelaryjne zgłoszenia pracy geodezyjnej		GN.6642.1116.2019
Miejscowość		SIEMKOWICE, ul. Widawska
Numery działek ewidencyjnych		dz. 1349/1, 203
Obręb ewidencyjny	Identyfikator	100906_2.0019
	Nazwa	Siemkowice
Jednostka ewidencyjna	Identyfikator	100906_2
	Nazwa	SIEMKOWICE – obszar wiejski
Sekcje		6.151.28.25.3.4, 6.150.28.05.1.2, 6.150.28.05.1.4
Nazwa układu współrzędnych	Prostokątnych płaskich	2000/6
	Wysokości	Kronsztadt 86
Oznaczenie granic obszaru, który był przedmiotem aktualizacji		– – – – – –
Oznaczenie i informacje o służebnościachgruntowych mających wpływ na zagospodarowanie gruntów, zlokalizowanych w granicach projektowanej inwestycji		brak
Oznaczenie i symbol konturu użytku gruntowego, który nie jest ujawniony w bazie danych ewidencji gruntów i budynków		brak
Stan aktualny na dzień	03.01.2020	szkic lokalizacji 1:25000
Data sporządzenia mapy	25.02.2020	
Numer księgi robót	594/2019	
Mapę sporządził	mgr inż. Ireneusz Kruk	
Kierownik roboty	mgr inż. Ireneusz Kruk	
Granice działek pokazano w/g danych z EGiB		
Mapa pod projekt wodociągu		

GEO-POMIAR s.c.
98-300 Wieluń, ul. Kilińskiego 23
tel./fax 43 843 43 76
NIP 8322087758

GEODETA UPRAWNIONY
nr uprawnień 8921
mgr inż. Ireneusz Kruk

Poświadcza się, że niniejszy dokument został opracowany w wyniku prac geodezyjnych i kartograficznych, których rezultaty zawiera operat techniczny wpisany do ewidencji materiałów państwowego zasobu geodezyjnego i kartograficznego

Organ prowadzący państwowy zasób geodezyjny i kartograficzny	STAROSTA PAJĘCZAŃSKI
Identyfikator ewidencyjny modułu zasobu - operatu technicznego	P.1009. 2020.173
Data wpisania operatu technicznego do ewidencji materiałów zasobu	2020-03-06
Imię, nazwisko i podpis osoby reprezentującej organ	Z up. STAROSTY Adam Mucha GEODETA POWIATOWY Naczelnik Wydziału Geodezji, Kartografii, Katastru i Gospodarki Nieruchomościami

PROJEKT ZAGOSPODAROWANIA TERENU

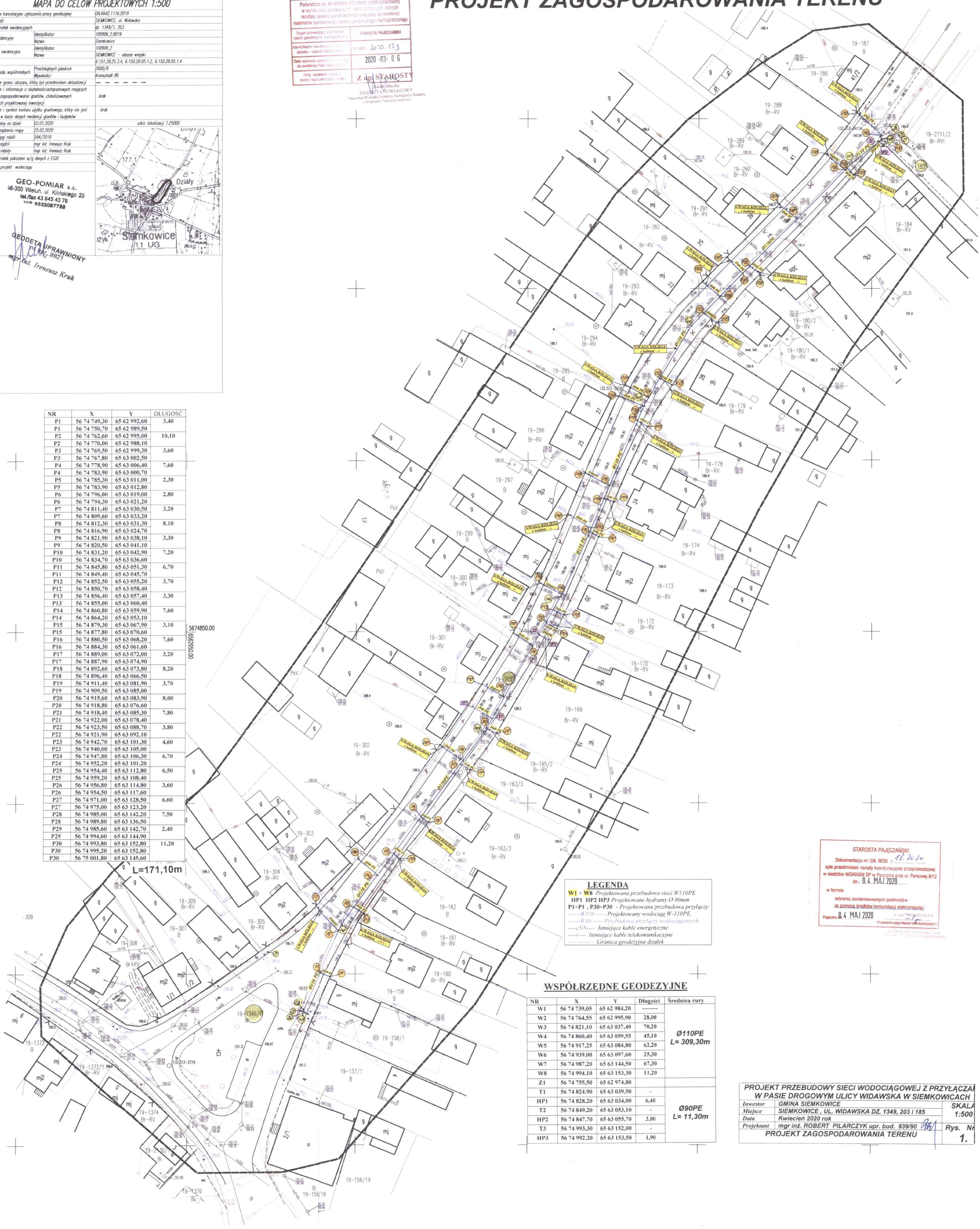

LEGENDA

W1 ÷ W8 *Projektowana przebudowa sieci W110PE*
HP1 HP2 HP3 *Projektowane hydranty Ø 80mm*
P1÷P1 , P30÷P30 - *Projektowana przebudowa przyłączy*
------W110 ----- *Projektowany wodociąg W-110PE.*
------W40 ----- *Przebudowa przyłączy wodociągowych*
----eNN---- *Istniejące kable energetyczne*
----t---- *Istniejące kable telekomunikacyjne*
---------- *Granica geodezyjna działek*

WSPÓŁRZĘDNE GEODEZYJNE

NR	X	Y	Długości	Średnica rury
W1	56 74 739,05	65 62 984,20	--------	Ø110PE L= 309,30m
W2	56 74 764,55	65 62 995,90	28,00	
W3	56 74 821,10	65 63 037,40	70,20	
W4	56 74 860,40	65 63 059,55	45,10	
W5	56 74 917,25	65 63 084,80	62,20	
W6	56 74 939,00	65 63 097,60	25,30	
W7	56 74 987,20	65 63 144,50	67,30	
W8	56 74 994,10	65 63 153,30	11,20	
Z1	56 74 755,50	65 62 974,80		
T1	56 74 824,90	65 63 039,50	-	Ø90PE L= 11,30m
HP1	56 74 828,20	65 63 034,00	6,40	
T2	56 74 849,20	65 63 053,10	-	
HP2	56 74 847,70	65 63 055,70	3,00	
T3	56 74 993,30	65 63 152,00	-	
HP3	56 74 992,20	65 63 153,50	1,90	

NR	X	Y	DŁUGOŚĆ
P1	56 74 749,30	65 62 992,60	3,40
P1'	56 74 750,70	65 62 989,50	
P2	56 74 762,60	65 62 995,00	10,10
P2'	56 74 770,00	65 62 988,10	
P3	56 74 769,50	65 62 999,30	3,60
P3'	56 74 767,80	65 63 002,50	
P4	56 74 778,90	65 63 006,40	7,60
P4'	56 74 783,90	65 63 000,70	
P5	56 74 785,30	65 63 011,00	2,30
P5'	56 74 783,90	65 63 012,80	
P6	56 74 796,00	65 63 019,00	2,80
P6'	56 74 794,30	65 63 021,20	
P7	56 74 811,40	65 63 030,50	3,20
P7'	56 74 809,60	65 63 033,20	
P8	56 74 812,30	65 63 031,30	8,10
P8'	56 74 816,90	65 63 024,70	
P9	56 74 821,90	65 63 038,10	3,30
P9'	56 74 820,50	65 63 041,10	
P10	56 74 831,20	65 63 042,90	7,20
P10'	56 74 834,70	65 63 036,60	
P11	56 74 845,80	65 63 051,30	6,70
P11'	56 74 849,40	65 63 045,70	
P12	56 74 852,50	65 63 055,20	3,70
P12'	56 74 850,70	65 63 058,40	
P13	56 74 856,40	65 63 057,40	3,30
P13'	56 74 855,00	65 63 060,40	
P14	56 74 860,80	65 63 059,90	7,60
P14'	56 74 864,20	65 63 053,10	
P15	56 74 879,30	65 63 067,90	3,10
P15'	56 74 877,80	65 63 070,60	
P16	56 74 880,50	65 63 068,20	7,60
P16'	56 74 884,30	65 63 061,60	
P17	56 74 889,00	65 63 072,00	3,20
P17'	56 74 887,90	65 63 074,90	
P18	56 74 892,60	65 63 073,80	8,20
P18'	56 74 896,40	65 63 066,50	
P19	56 74 911,40	65 63 081,90	3,70
P19'	56 74 909,50	65 63 085,00	
P20	56 74 915,60	65 63 083,90	8,00
P20'	56 74 918,80	65 63 076,60	
P21	56 74 918,40	65 63 085,30	7,80
P21'	56 74 922,00	65 63 078,40	
P22	56 74 923,50	65 63 088,70	3,80
P22'	56 74 921,90	65 63 092,10	
P23	56 74 942,70	65 63 101,30	4,60
P23'	56 74 940,00	65 63 105,00	
P24	56 74 947,80	65 63 106,30	6,70
P24'	56 74 952,20	65 63 101,20	
P25	56 74 954,40	65 63 112,80	6,50
P25'	56 74 959,20	65 63 108,40	
P26	56 74 956,80	65 63 114,80	3,60
P26'	56 74 954,50	65 63 117,60	
P27	56 74 971,00	65 63 128,50	6,60
P27'	56 74 975,00	65 63 123,20	
P28	56 74 985,00	65 63 142,20	7,50
P28'	56 74 989,80	65 63 136,50	
P29	56 74 985,60	65 63 142,70	2,40
P29'	56 74 994,60	65 63 144,90	
P30	56 74 993,80	65 63 152,80	11,20
P30'	56 74 995,20	65 63 152,80	
P30''	56 75 001,80	65 63 145,60	

STAROSTA PAJĘCZAŃSKI
Dokumentacja nr: GN. 6630 .18.2020
była przedmiotem narady koordynacyjnej przeprowadzonej w siedzibie WGKKGN SP w Pajęcznie przy ul. Parkowej 8/12
dn.: 04 MAJ 2020
w formie:
zebrania zainteresowanych podmiotów
za pomocą środków komunikacji elektronicznej
Pajęczno 04 MAJ 2020
Z up. STAROSTY
(Przewodniczący Narad Koordynacyjnych)
Adam Mucha
Naczelnik Wydziału Geodezji, Kartografii i Katastru

PROJEKT PRZEBUDOWY SIECI WODOCIĄGOWEJ Z PRZYŁĄCZAM W PASIE DROGOWYM ULICY WIDAWSKA W SIEMKOWICACH		
Inwestor	GMINA SIEMKOWICE	SKALA 1:500
Miejsce	SIEMKOWICE , UL. WIDAWSKA DZ. 1349, 203 i 185	
Data	Kwiecień 2020 rok	
Projektant	mgr inż. ROBERT PILARCZYK upr. bud. 939/90	Rys. Nr 1.
PROJEKT ZAGOSPODAROWANIA TERENU		

PROFIL SIECI WDOCIĄGOWEJ

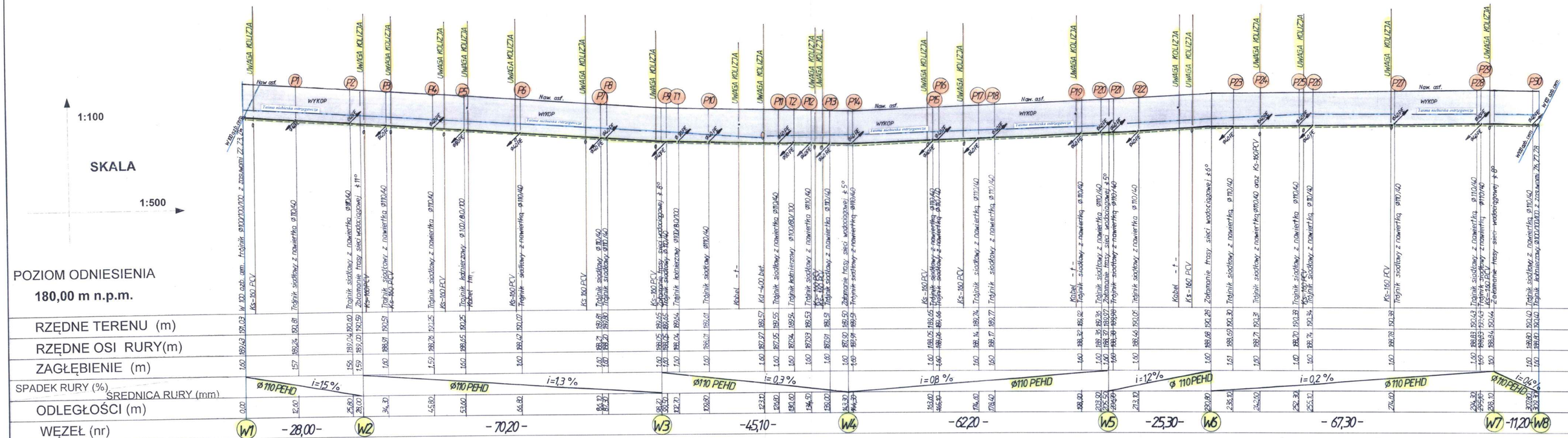

PROJEKT PRZEBUDOWY SIECI WODOCIĄGOWEJ Z PRZYŁĄCZAMI W PASIE DROGOWYM ULICY WIDAWSKA W SIEMKOWICACH		
Inwestor	GMINA SIEMKOWICE	SKALA 1:100/500
Miejsce	SIEMKOWICE , UL. WIDAWSKA DZ. 1349, 203 i 185	
Data	Kwiecień 2020 rok	
Projektant	mgr inż. ROBERT PILARCZYK upr. bud. 939/90	Rys. Nr 2.
PROFIL SIECI WODOCIĄGOWEJ		

PROFILE PRZYŁĄCZY WODOCIĄGOWYCH P1÷P19

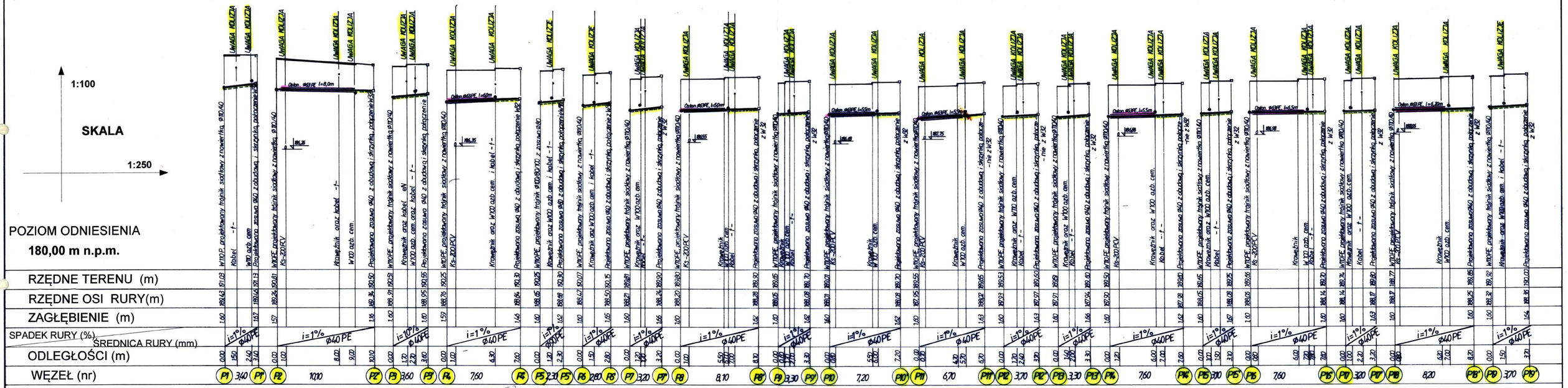

PROJEKT PRZEBUDOWY SIECI WODOCIĄGOWEJ Z PRZYŁĄCZAMI W PASIE DROGOWYM ULICY WIDAWSKA W SIEMKOWICACH		
Inwestor	GMINA SIEMKOWICE	SKALA 1:100/250
Miejsce	SIEMKOWICE , UL. WIDAWSKA DZ. 1349, 203 i 185	
Data	Kwiecień 2020 rok	
Projektant	mgr inż. ROBERT PILARCZYK upr. bud. 939/90	Rys. Nr 3.
PROFILE PRZYŁĄCZY WODOCIĄGOWYCH P1÷P19		

PROFILE PRZYŁĄCZY WODOCIĄGOWYCH P19÷P30

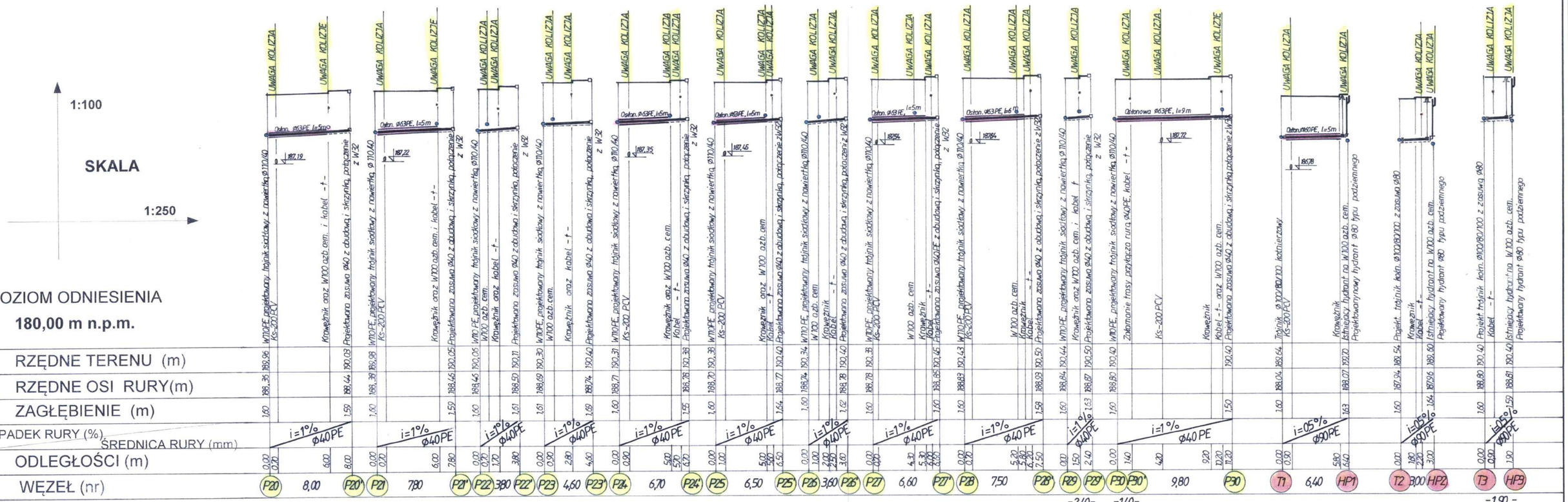

PROJEKT PRZEBUDOWY SIECI WODOCIĄGOWEJ Z PRZYŁĄCZAMI W PASIE DROGOWYM ULICY WIDAWSKA W SIEMKOWICACH	
Inwestor	GMINA SIEMKOWICE
Miejsce	SIEMKOWICE , UL. WIDAWSKA DZ. 1349, 203 i 185
Data	Kwiecień 2020 rok
Projektant	mgr inż. ROBERT PILARCZYK upr. bud. 939/90
PROFILE PRZYŁĄCZY WODOCIĄGOWYCH P19÷P30	
SKALA 1:100/250	Rys. Nr 4.

SCHEMATY MONTAŻOWE WĘZŁÓW

WĘZEŁ Z1

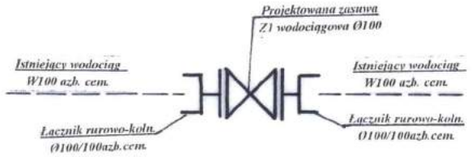

WĘZEŁ W1

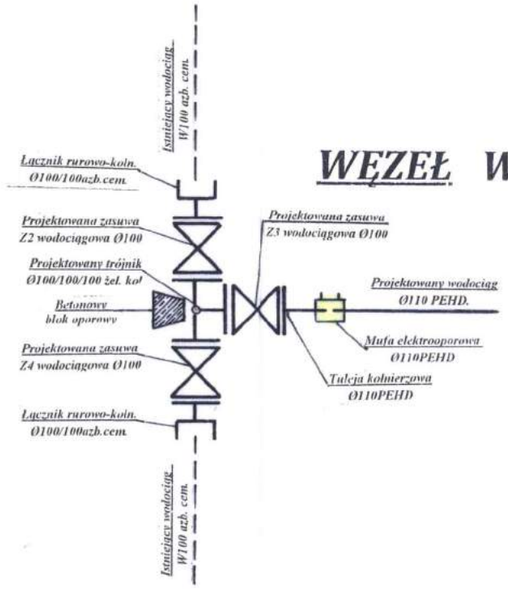

WĘZEŁ P5

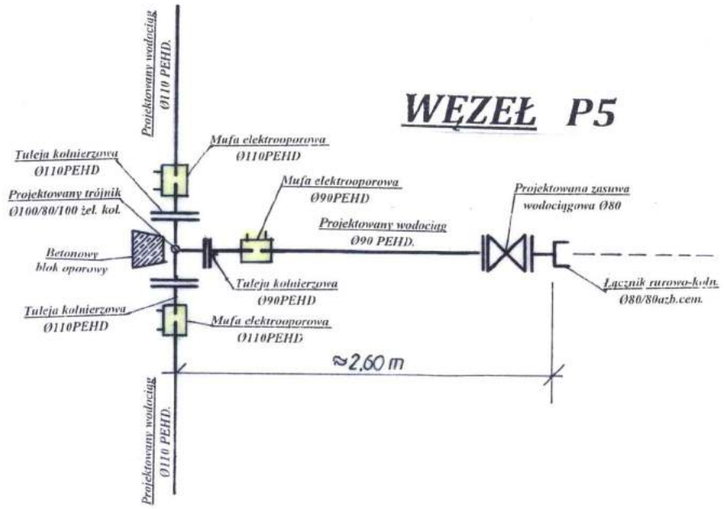

WĘZEŁ T1, T2, T3

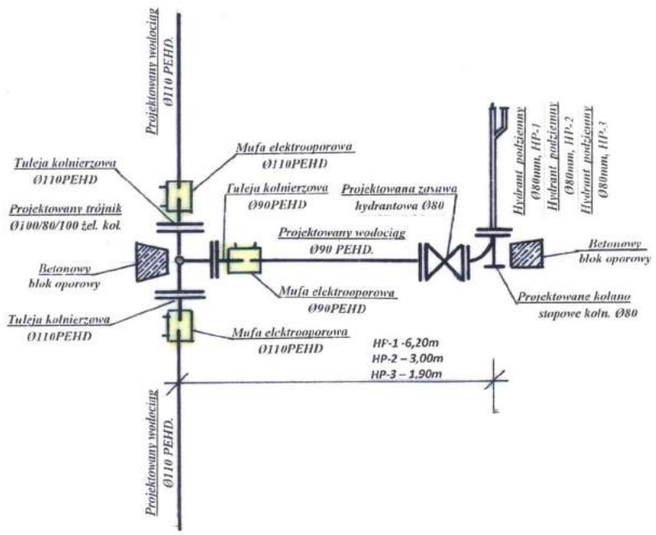

WĘZEŁ W8

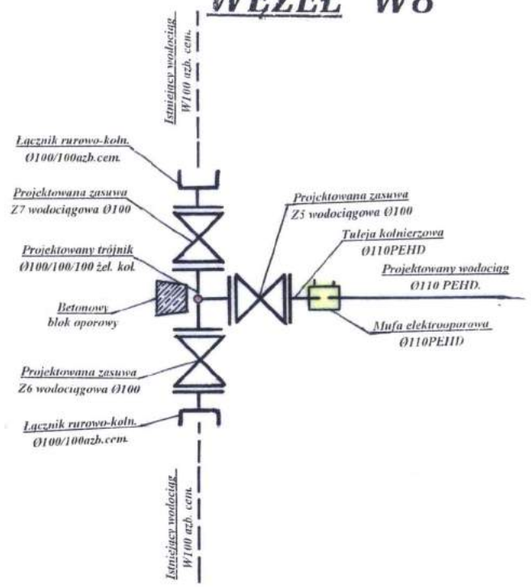

PROJEKT PRZEBUDOWY SIECI WODOCIĄGOWEJ Z PRZYŁĄCZAMI W PASIE DROGOWYM ULICY WIDAWSKA W SIEMKOWICACH		
Inwestor	GMINA SIEMKOWICE	SKALA
Miejsce	SIEMKOWICE , UL. WIDAWSKA DZ. 1349, 203 i 185	
Data	Kwiecień 2020 rok	
Projektant	mgr inż. ROBERT PILARCZYK upr. bud. 939/90	Rys. Nr
SCHEMATY MONTAŻOWE WĘZŁÓW		5.

TRÓJNIK SIODŁOWY
PE100 SDR11

- Tapping Tee PE 100 SDR 11
- Седловидный тройник с фрезой ПЕ 100 СДР 11

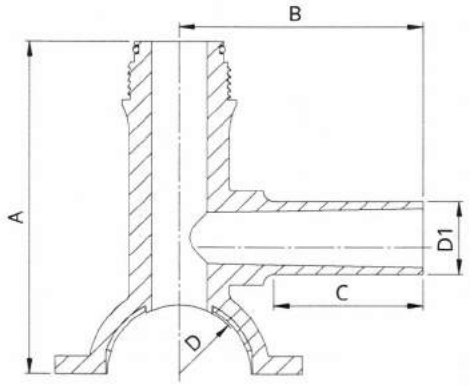

Wymiar Size / Размер (mm) D/D1	Kod Code / Код	A (mm)	B (mm)	C (mm)	Waga Weight / Вес (kg)	Pakowanie/Packing / Упаковка
40/32	TS04003211	130,0	118,0	76,0	0,34	20
50/32	TS05003211	135,0	118,0	76,0	0,34	20
63/25	TS06302511	156,0	105,0	68,0	0,58	20
63/32	TS06303211	157,0	104,0	68,0	0,59	20
63/40	TS06304011	157,0	104,0	68,0	0,59	20
75/25	TS07502511	157,0	104,0	68,0	0,59	15
75/32	TS07503211	193,5	125,0	76,0	0,60	15
75/40	TS07504011	193,5	125,0	76,0	0,60	15
75/63	TS07506311	193,5	161,0	100,0	0,71	15
90/25	TS09002511	245,0	140,0	110,0	1,04	15
90/32	TS09003211	245,0	140,0	110,0	1,04	15
90/50	TS09005011	245,0	140,3	110,0	1,08	15
90/63	TS09006311	240,0	138,0	110,0	1,15	15
110/25	TS11002511	180,0	106,0	68,0	0,82	20
110/32	TS11003211	180,0	106,0	68,0	0,83	20
110/40	TS11004011	180,0	106,0	68,0	0,83	15
110/50	TS11005011	180,0	106,0	68,0	0,83	15
110/63	TS11006311	250,0	137,6	110,0	1,30	15
125/25	TS12502511	190,0	104,0	68,0	0,77	15
125/32	TS12503211	190,0	104,0	68,0	0,77	15
125/40	TS12504011	190,0	104,0	68,0	0,77	15
125/50	TS12505011	190,0	104,0	68,0	0,77	15
125/63	TS12506311	250,0	137,6	110,0	0,77	15
140/32	TS14003211	238,0	134,0	76,0	0,85	6
140/63	TS14006311	238,0	180,0	100,0	0,85	6
160/25	TS16002511	272,0	138,0	110,0	1,22	6
160/32	TS16003211	272,0	138,0	110,0	1,22	6
160/40	TS16004011	272,0	138,0	110,0	1,22	6
160/50	TS16005011	272,0	138,0	110,0	1,22	6
160/63	TS16006311	272,0	138,0	110,0	1,22	6
180/25	TS18002511	275,0	137,0	98,2	1,22	14

Wymiar/ Size/ Размер (mm) D/D1	Kod/ Code/ Код	A (mm)	B (mm)	C (mm)	Waga/ Weight/ Вес (kg)	Pakowanie/ Packing/ Упаковка
180/32	TS18003211	275,0	137,0	98,2	1,22	14
180/40	TS18004011	275,0	137,0	98,2	1,22	14
180/50	TS18005011	275,0	137,0	98,2	1,22	14
180/63	TS18006311	275,0	137,0	98,2	1,22	14
200/25	TS20002511	270,0	136,0	111,0	1,12	12
200/32	TS20003211	270,0	136,0	111,0	1,12	12
200/40	TS20004011	270,0	136,0	111,0	1,12	12
200/50	TS20005011	270,0	136,0	111,0	1,12	12
200/63	TS20006311	270,0	136,0	111,0	1,12	12
225/25	TS22502511	266,0	140,0	111,0	1,12	12
225/32	TS22503211	266,0	140,0	111,0	1,12	12
225/40	TS22504011	266,0	140,0	111,0	1,12	12
225/50	TS22505011	266,0	140,0	111,0	1,12	12
225/63	TS22506311	266,0	140,0	111,0	1,12	12
250/25	TS25002511	270,0	140,0	111,0	1,12	10
250/32	TS25003211	270,0	140,0	111,0	1,12	10
250/40	TS25004011	270,0	140,0	111,0	1,12	10
250/50	TS25005011	270,0	140,0	111,0	1,12	10
250/63	TS25006311	270,0	140,0	111,0	1,12	10
280/25 *	TS28002511	270,0	140,0	111,0	1,12	8
280/32 *	TS28003211	270,0	140,0	111,0	1,12	8
280/40 *	TS28004011	270,0	140,0	111,0	1,12	8
280/50 *	TS28005011	270,0	140,0	111,0	1,12	8
280/63 *	TS28006311	270,0	140,0	111,0	1,12	8
315/25 *	TS31502511	270,0	140,0	111,0	1,12	6
315/32 *	TS31503211	270,0	140,0	111,0	1,12	6
315/40 *	TS31504011	270,0	140,0	111,0	1,12	6
315/50 *	TS31505011	270,0	140,0	111,0	1,12	6
315/63 *	TS31506311	270,0	140,0	111,0	1,12	6

* Do nawiercania rur SDR17 / For drilling pipes SDR17/ Для врезки труб СДР17

1. Obejma dolna wykonana z PE lub pas montażowy / Clamp made from PE or installing stripe / Зажим изготовлен из полиэтилена или монтажного ремня
2. Frez stalowy, ocynkowany / Steel galvanized cutter / Резак из стали оцинкованной
3. Zabezpieczenie przed zbyt długim nawierceniem / Protected from drilling too deep / Защищён от слишком глубокого прореза
4. Bosy koniec trójnika o wydłużonej długości / Elongated spigot end of the tee / Удлинённая стыковая часть

hawle

HAWLE-E1

Zasuwa kołnierzowa

HAWLE. **MADE FOR GENERATIONS.**

HAWLE-**E1**

Zasuwa kołnierzowa

Zasuwa kołnierzowa HAWLE-**E1** jest wynikiem konsekwentnego rozwoju sprawdzonej przez lata zasuwy kołnierzowej typu E. Mosiężna tuleja uszczelek typu O-ring zamocowana jest poprzez połączenie bagnetowe w korpusie pokrywy zabezpieczonej epoksydowo wewnątrz i zewnątrz. Prowadzenie klina wykonane z POM gwarantuje długotrwałą pracę i niskie momenty obsługowe.

- DN 50 - DN 300*
- PN 10 | PN 16
- Medium: woda pitna
- Zasuwa zgodna z EN 1074–1 i 1074–2

* DN250, DN300 w przygotowaniu

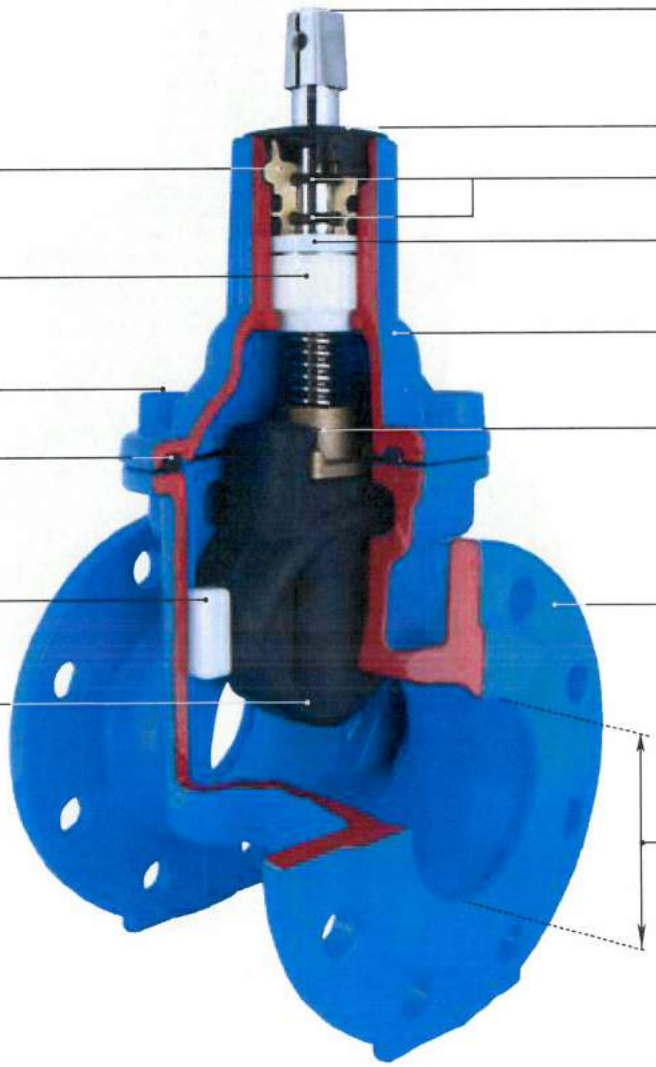

HAWLE - **GWARANCJA JAKOŚCI**

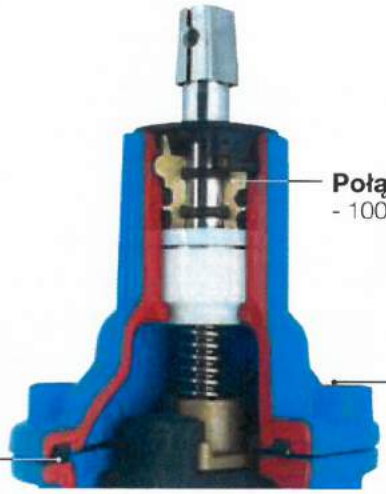

Połączenie bagnetowe
- 100% ochrona przed korozją

Śruby z łbem walcowym o gnieździe sześciokątnym
- wpuszczone i dzięki masie zalewowej oraz uszczelce płaskiej pokrywy całkowicie chronione przed korozją

Uszczelka płaska pokrywy
- zwiększone bezpieczeństwo

Nakrętka klina
- przewymiarowanie długości gwintu pozwala na duże obciążenie momentem obrotowym

Prowadzenie klina z tworzywa odpornego na ścieranie zapewnia:
- minimalne momenty obrotowe
- minimalne zużycie
- długą żywotność

Klin nawulkanizowany zewnątrz i wewnątrz
- doskonała ochrona przed korozją

Materiały
Wszystkie materiały odporne na korozję

Ochrona przed korozją
Ochrona antykorozyjna osiągana metodą fluidyzacyjnego spiekania powłoki według wytycznych Stowarzyszenia Ochrony Antykorozyjnej (GSK)
- jednolita grubość warstwy wewnętrznej i zewnętrznej
- gwarantowana ochrona przed korozją
- dłuższa żywotność

Konstrukcja
Nowoczesna konstrukcja oraz procesy produkcji są kolejnym krokiem w kierunku ochrony środowiska

Ciśnienie robocze
DN 50 - 300: PN10 bar
DN 50 - 300: PN16 bar

Waga
Mniejsza waga ułatwia montaż i redukuje koszty transportu i magazynowania

PROGRAM PRODUKCJI

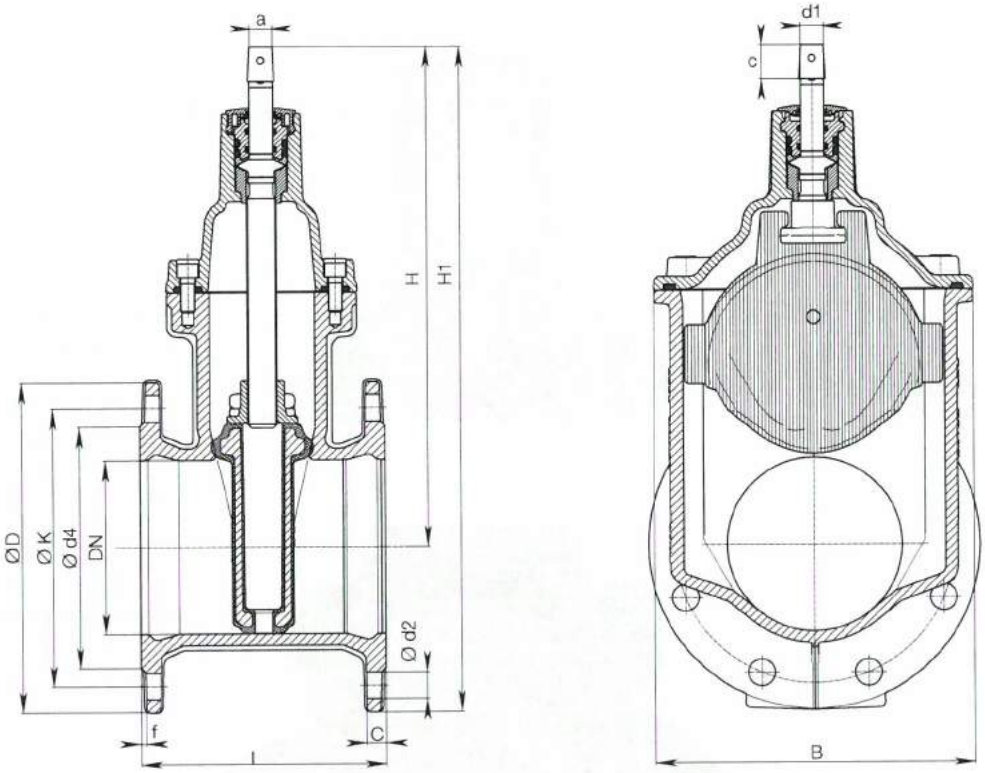

DN	PN	Kołnierz					Śruby			Wrzeciono			Zasuwa					Masa kg	
		ØD	C	ØK	Ød4	f	ilość	gwint	Ød2	a	c	Ød1	H	H1	$L_{krótka}$	$L_{długa*}$	B	krótka	długa*
50	10 16	165	18	125	98	5	4	M 16	19	14,8	30	18	230	313	150	250	135	8,5	
65	10 16	185	18	145	118	5	4	M 16	19	17,3	30	20	298	390	170	270	172	13,5	
80	10 16	200	18	160	133	5	8	M 16	19	17,3	30	20	305	405	180	280	172	14,5	
100	10 16	220	18	180	153	5	8	M 16	19	19,3	30	20	339	449	190	300	203	18,5	
125	10 16	250	17	210	183	4	8	M 16	19	19,3	30	20	420	545	200	325	275	31,0	
150	10 16	285	17	240	209	4	8	M 20	23	19,3	30	20	432	575	210	350	275	34,0	
200	10 16	340	19,5	295	264	4,5	8 12	M 20	23	24,3	38	25	534	704	230	400	345	54,0	
250*	10 16																		
300*	10 16																		

* w przygotowaniu

Wydanie 2.2015

Fabryka Armatury Hawle Spółka z o.o.

ul. Piaskowa 9
62 - 028 Koziegłowy

tel.: 61 81 11 400
fax: 61 81 11 413

e-mail: info@hawle.pl
www.hawle.pl

ZESTAW DO PRZYŁACZA WODY

Hydrant typu podziemego.

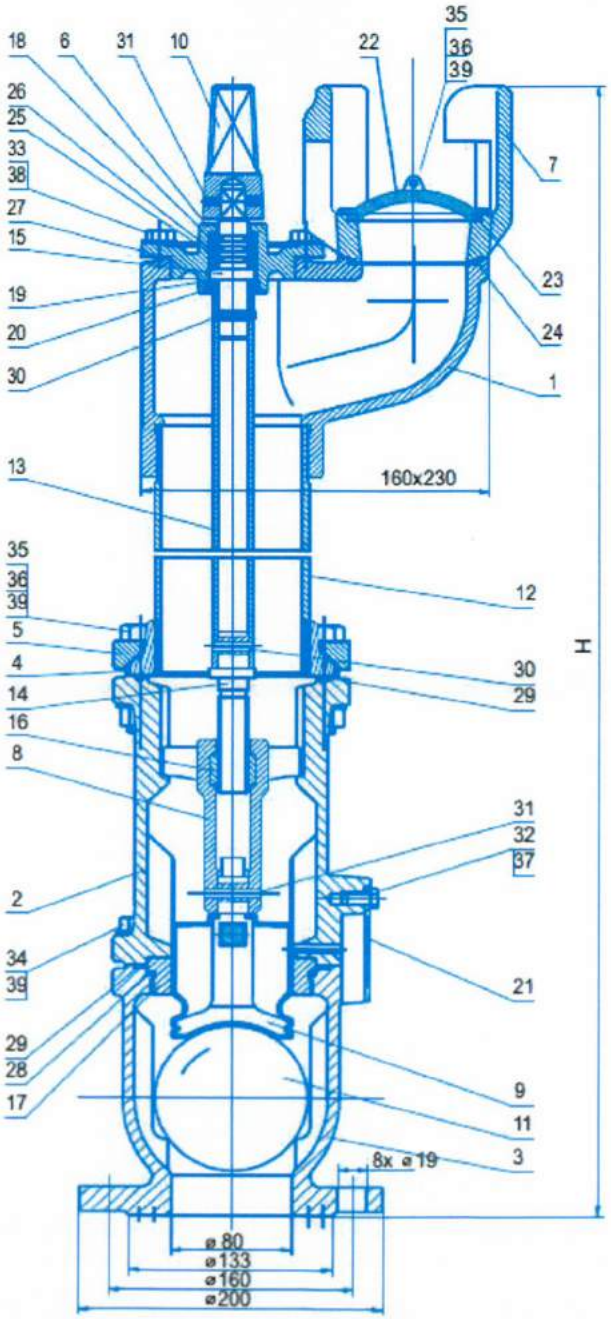

Kształtki kołnierzowe

Łuk kołnierzowy 45°
Kształtka FFK 45°
Nr kat. 0551

Kąt	DN	b	Masa kg
45°	50	150	9,0
	65	165	12,0
	80	130	9,5
	100	140	11,5
	125	150	14,6
	150	160	18,7
	200*	180	27,5
	250	350	80,0
	300	400	112,0

* Dostępne owiercenie EN 1092-2 | PN16 (proszę podać w zamówieniu)

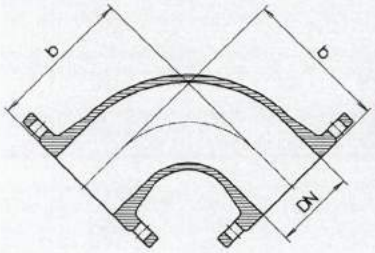

Łuk kołnierzowy 90°
Kształtka Q 90°
Nr kat. 0550

Kąt	DN	b	Masa kg
90°	50	150	9,3
	65	165	9,7
	80	165	10,5
	100	180	12,9
	125	200	16,5
	150	220	20,5
	200*	260	31,0
	250*	350	50,0
	300	400	70,0

* Dostępne owiercenie EN 1092-2 | PN16 (proszę podać w zamówieniu)

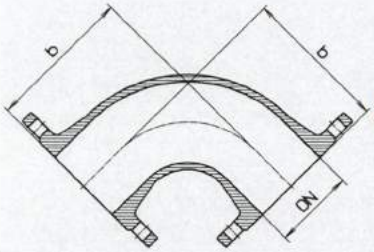

Trójnik kołnierzowy
Kształtka T
Nr kat. 0510

DN	DN1	L	h	Masa kg
50	50	300	150	12,5
65	50	330	157	15,5
	65		165	16,5
80	50	330	160	14,0
	65		165	14,7
	80		165	16,0
100	50	360	170	17,6
	65		175	17,4
	80		175	18,6
	100		180	19,4
125	50	400	185	30,0
	65		195	31,0
	80		190	23,0
	100		195	24,0
	125		200	25,5
150	50	500	200	39,0
	65		207	39,0
	80		205	29,0
	100	440	210	30,0
	125		215	31,0
	150		220	33,8

DN	DN1	L	h	Masa kg
200*	80	520	235	42,5
	100		240	43,0
	125		245	44,0
	150		250	46,5
	200		260	50,0
250	50*	700	230	42,2
	80*		270	71,0
	100*		275	75,0
	125		285	71,0
	150*		300	81,0
	200*		325	76,5
	250*		350	83,0
300	80*	800	290	92,0
	100		300	94,0
	150*		325	101,0
	200		350	102,0
	300*		400	114,0
300+	250		400	120,0
400	200	900	350	162,0
	250		350	170,0
500	150*	1000	400	245,0
	500		500	278,0

* Dostępne owiercenie EN 1092-2 | PN16 (proszę podać w zamówieniu)
\+ dostępne tylko PN16

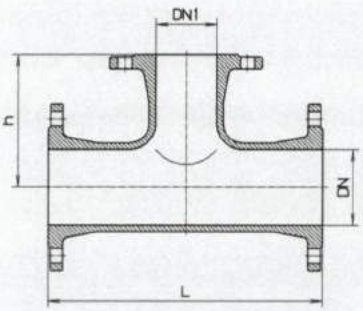

Fabryka Armatury Hawle Spółka z o.o. ul. Piaskowa 9 - 62-028 Kozieglowy
Tel.: 61 81 11 400 - Fax: 61 81 11 413 www.hawle.pl - info@hawle.pl

Wyd. 5. 2016

Kształtki kołnierzowe

hawle

Dane techniczne

maksymalne ciśnienie robocze: 16 bar

żeliwo sferoidalne EN-GJS-400, epoksydowane

kołnierze zwymiarowane i owiercone zgodnie z EN 1092-2 PN10 (standard), EN 1092-2 PN 16 od DN 200 prosimy podać przy zamówieniu, inne wykonanie na zapytanie

Króciec dwukołnierzowy Kształtka FF Nr kat. 0530

DN	L 100	L 150	L 200	L 250	L 300	L 400	L 500	L 600	L 800	L 1000
50	6,5	6,5	6,5		9,0	10,0	11,0			
65			8,0		8,8	13,0				
80	7,6	8,5	9,2	10,1	10,8	12,4	14,1	15,7	19,0	22,0
100	8,6	9,8	10,7		12,7	14,8		16,8	23,0	27,0
125	10,6		13,3		15,9	18,6	21,0	24,0		34,5
150	13,2	20,0	16,5		19,7	23,0	26,0	29,5	36,0	42,5
200			23,0*		27,5*		37,0*	41,5*	50,5*	60,0*
250			22,1		38,0	44,0*	50,5*	56,5	68,5	81,0
300					49,5	57,0*	65,0	73,0	88,5	104,0

* Dostępne owiercenie EN 1092-2 | PN16 (proszę podać w zamówieniu)

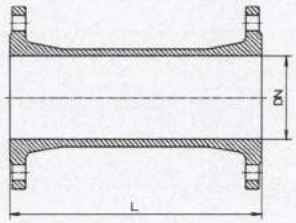

Zwężka dwukołnierzowa Kształtka FFR Nr kat. 0540

DN	DN1	L	Masa kg
65	50	200	9,0
80	50	200	7,4
	65		8,2
100	50	200	8,1
	65		8,8
	80		9,5
125	65	200	19,0
	80		10,7
	100		11,4
150	80	200	12,2
	100		16,7
	125		14,1
200	80+	300	18,1
	100*		18,6
	125*		20,0
	150*		22,0

DN	DN1	L	Masa kg
	100		22,0
250	150*	300	27,0
	200*		30,5
250+	125	300	41,0
	100		35,0
300	150*	300	37,0
	200*		35,5
	250*		41,0
350	300	300	64,0
400	350*	300	81,0
500	300	600	110,0
	400*		129,0

* Kołnierze zwymiarowane zgodnie z EN 1092-2 | PN16 i owiercone zgodnie z EN 1092-2 | PN10
\+ dostępne tylko PN16

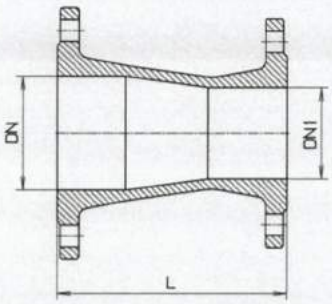

SCHEMAT POSADOWIENIA SKRZYNEK HYDRANTOWYCH LUB ZASUWOWYCH
w terenie ziemnym

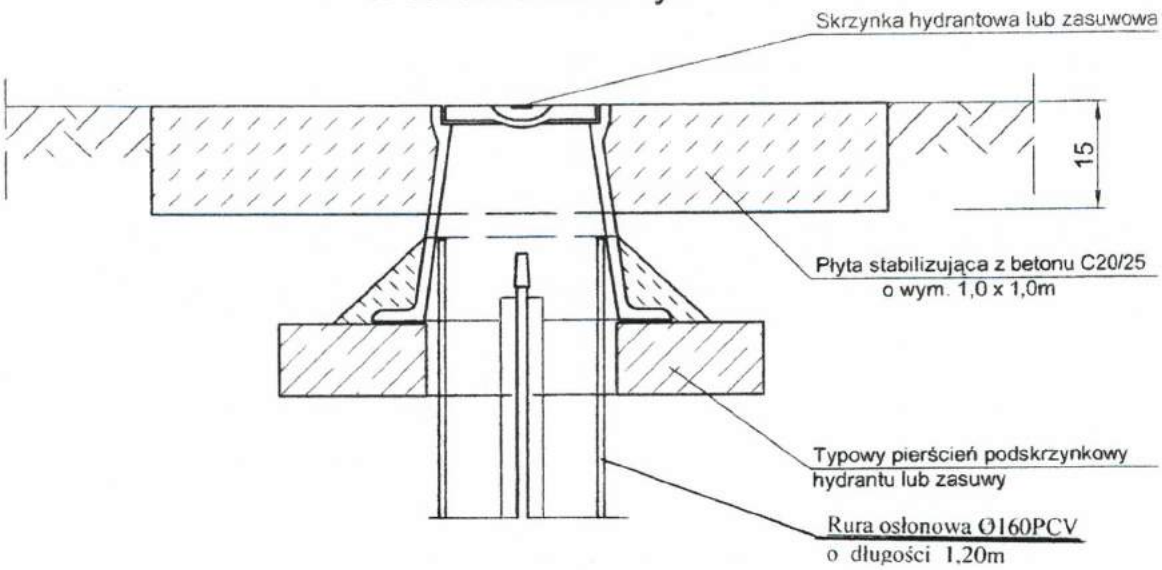

SCHEMAT POSADOWIENIA SKRZYNEK HYDRANTOWYCH LUB ZASUWOWYCH
w chodnikach lub w jezdni

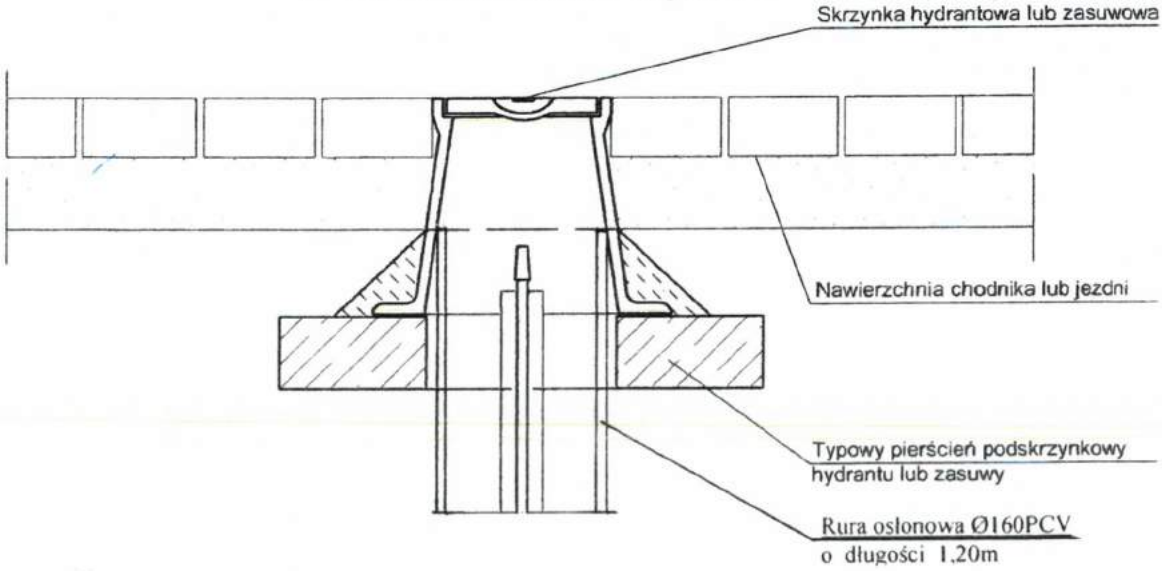

SCHEMAT ZABEZPIECZENIA ISTNIEJĄCYCH KABLI PODZIEMNYCH, ENERGETYCZNYCH I TELEKOMUNIKACYJNYCH

PROFIL PODWIESZENIA KABLA

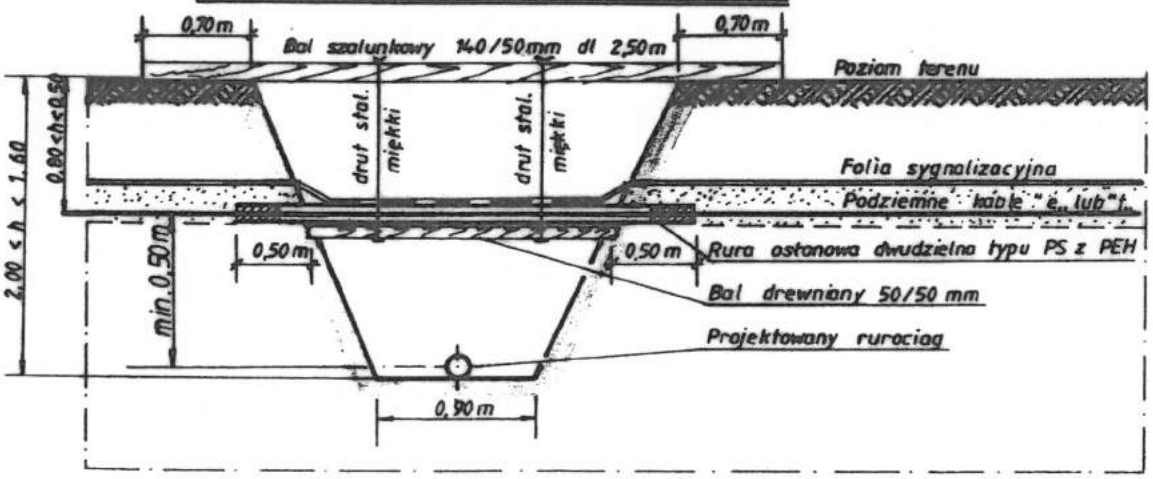

UWAGA:

1. Średnica wewnętrzna rury osłonowej powinna być przynajmniej dwa razy większa od zewnętrznej średnicy kabla.
2. Fakt założenia rury osłonowej zgłosić do Zakładu Energetycznego lub Telekomunikacyjnego celem sprawdzenia w terenie.
3. Końce rury osłonowej wypełnić pianką poliuretanową.
4. Po zasypaniu wykopu i zagęszczeniu gruntu do poziomu kabli "e" lub "t" odtworzyć obsypkę piaskową oraz nałożyć folię sygnalizacyjną nad kablem.
5. Po całkowitym zasypaniu wykopu odciąć drut stalowy na wysokości ok. 0,20 m poniżej poziomu terenu.

Arot

Osłony rurowe dzielone – PS.

Osłony rurowe dzielone do kabli – PS

Osłony dzielone wzdłużnie stosuje się do osłony istniejących kabli. Produkowane są z polietylenu wysokiej gęstości (PEH).

Art. nr	Nr E	Øzewn. x Øwewn.	Długość	Kolor	Zestaw
A 58 PS	06 603 18	58 x 50 mm	5 m	czerwony	550 m
A110 PS	06 603 40	110 x 100 mm	3 m	czerwony	162 m
A120 PS	06 603 46	120 x 110 mm	3 m	czerwony	144 m
A160 PS	01 603 44	160 X 138 mm	3 m	czerwony	72 m

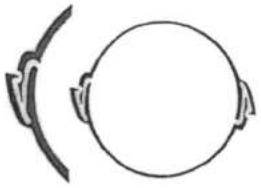

Do montażu nie potrzeba żadnych narzędzi

Połączenie uzyskuje się przez przesunięcie połówek osłon o ok. 0,5 m

Przedstawiciel

PRZEDSIĘBIORSTWO „ALKOL" Sp. z o.o.

97-140 KOLUSZKI, ul. Paderewskiego 1
tel./fax (0-45) 14-32-00 tel./fax (0-42) 32-93-97

IV. ZAŁĄCZNIKI:

STAROSTWO POWIATOWE
W PAJĘCZNIE
WYDZIAŁ GEODEZJI, KARTOGRAFII, KATASTRU
I GOSPODARKI NIERUCHOMOŚCIAMI
98-330 Pajęczno, ul.Kościuszki 76
tel. (034) 311-38-76

Pajęczno, dnia 04.05.2020 r.

ODPIS Z PROTOKOŁU NARADY KOORDYNACYJNEJ NR GN.6630.18.2020

przeprowadzonej w dniu **04.05.2020 r.** w siedzibie Wydziału Geodezji, Kartografii, Katastru i Gospodarki Nieruchomościami Starostwa Powiatowego w Pajęcznie przy ul. Parkowej 8/12 w formie zebrania zainteresowanych podmiotów.

Przedmiot narady koordynacyjnej: **Sieć wodociągowa wraz z przyłączami.**

Lokalizacja obiektu: **Siemkowice, ul. Widawska, dz. nr: 1349/1, 203, 185, gm. Siemkowice**.

Wnioskodawca: **Zakład Usług Projektowych i Nadzórów Inwestorskich Robert Pilarczyk.**

Przewodniczący narady koordynacyjnej: Tomasz Koperski.

Przedłożony projekt został uzgodniony pozytywnie z n/w uwagami i zaleceniami uczestników narady koordynacyjnej:

- Przewodniczący zespołu:

1) Należy zwrócić uwagę na ochronę znaków geodezyjnych. W razie nieodpowiedniego ich zabezpieczenia, zniszczenia, inwestor na własny koszt zleci jednostkom wykonawstwa geodezyjnego wznowienie danych znaków geodezyjnych.
2) Geodezyjne pomiary powykonawcze sieci podziemnego uzbrojenia terenu, układanej w wykopach otwartych, należy wykonać przed ich zakryciem.
3) Przed przystąpieniem do prac ziemnych, inwestor powiadomi zarządcę drogi.

- EWE energia sp. z o.o. – bez uwag.

- PGE Dystrybucja o/Łódź – bez uwag.

z up. STAROSTY
Tomasz Koperski
Główny Specjalista
ds.Ośrodka Dokumentacji
Geodezyjnej i Kartograficznej

POWIATOWY ZARZĄD DRÓG
w Pajęcznie
z/s w Działoszynie
ul. Bugaj 23, 98-355 Działoszyn
tel./fax 43 /841-40-17

Działoszyn, dnia 12.05.2020 r.

PZD.5443.41.20.A

Robert Pilarczyk
os. Stare Sady 12/14
98-300 Wieluń

DECYZJA

Na podstawie art. 104 ustawy z dnia 14 czerwca 1960 r. Kodeks postępowania administracyjnego (Dz.U.2017.1257 t.j. z późn. zm.) oraz art. 39, ust. 3 ustawy z dnia 21 marca 1985 r. o drogach publicznych (Dz.U.2016.1440 t.j. z późn. zm.) działając z upoważnienia Zarządu Powiatu Pajęczańskiego wyrażonego Uchwałą Nr 419/14 z dnia 12 czerwca 2014 r. **po rozpatrzeniu wniosku z załączonymi dokumentami z dnia 29.04.2020 r.,**

uzgadniam lokalizację i zezwalam

na umieszczenie w pasie drogowym drogi powiatowej nr 4536E dz. nr ewid. 1349/1 obręb Siemkowice, gm. Siemkowice, sieci wodociągowej z przyłączami zgodnie z załączonym projektem

pod warunkiem, że:
- w miejscach wykopów grunt zostanie zagęszczony do wskaźnika *Is*=1,00,
- inwestor przed realizacją zadania wystąpi o wydanie decyzji na zajęcie pasa drogowego i lokalizację urządzeń zgodnie z art. 40 ustawy o drogach publicznych.

Decyzja niniejsza nie jest pozwoleniem na budowę w myśl przepisów budowlanych.

UZASADNIENIE

W związku z tym, że decyzja jest zgodna z wnioskiem strony, odstępuję od jej uzasadnienia.

POUCZENIE

Od niniejszej decyzji służy stronom odwołanie do Samorządowego Kolegium Odwoławczego w Sieradzu. Odwołanie wnosi się za pośrednictwem tutejszego organu w terminie 14 dni od dnia doręczenia decyzji.
W trakcie biegu terminu do wniesienia odwołania strona może zrzec się prawa do wniesienia odwołania wobec organu administracji publicznej, który wydał decyzję. Z dniem doręczenia organowi administracji publicznej oświadczenia o zrzeczeniu się prawa do wniesienia odwołania przez ostatnią ze stron postępowania, decyzja staje się ostateczna i prawomocna, co oznacza, iż decyzja podlega natychmiastowemu wykonaniu i brak jest możliwości zaskarżenia decyzji do Wojewódzkiego Sądu Administracyjnego. Nie jest możliwe skuteczne cofnięcie oświadczenia o zrzeczeniu się prawa do wniesienia odwołania.
Jeżeli niniejsza decyzja została wydana z naruszeniem przepisów postępowania, a konieczny do wyjaśnienia zakres sprawy ma istotny wpływ na jej rozstrzygnięcie, na zgodny wniosek wszystkich stron zawarty w odwołaniu, organ odwoławczy przeprowadza postępowanie wyjaśniające w zakresie niezbędnym do rozstrzygnięcia sprawy. Organ odwoławczy przeprowadza postępowanie wyjaśniające także wówczas, gdy jedna ze stron zawarła w odwołaniu wniosek o przeprowadzenie przez organ odwoławczy postępowania wyjaśniającego w zakresie niezbędnym do rozstrzygnięcia sprawy, a pozostałe strony wyraziły na to zgodę w terminie czternastu dni od dnia doręczenia im zawiadomienia o wniesieniu odwołania, zawierającego wniosek o przeprowadzenie przez organ odwoławczy postępowania wyjaśniającego w zakresie niezbędnym do rozstrzygnięcia sprawy.

Z up. ZARZĄDU POWIATU
mgr inż. Lech Sobczak
DYREKTOR
POWIATOWEGO ZARZĄDU DRÓG W PAJĘCZNIE

Otrzymują:
1. Wnioskodawca
2. a/a PZD

Załączniki:
1. Projekt zagospodarowania terenu
2. Klauzula informacyjna zgodna z RODO

Klauzula informacyjna zgodna z RODO

Na podstawie art. 13 ust. 1 i 2 Rozporządzenia Parlamentu Europejskiego i Rady (UE) 2016/679 z dnia 27 kwietnia 2016 r. w sprawie ochrony osób fizycznych w związku z przetwarzaniem danych osobowych i w sprawie swobodnego przepływu takich danych oraz uchylenia dyrektywy 95/46/WE z dnia 27 kwietnia 2016 (Dz. Urz. UE Nr 119) informuję, że:

1. Administratorem danych jest Powiatowy Zarząd Dróg w Pajęcznie z siedzibą w Działoszynie przy ul. Bugaj 23, 98-355 Działoszyn.

2. W sprawach związanych z przetwarzaniem danych proszę kontaktować się z Inspektorem Ochrony Danych pod adresem e-mail: iodo@powiatpajeczno.pl

3. Celem zbierania danych jest przeprowadzenie postępowania administracyjnego na podstawie ustawy z dnia 14 czerwca 1960 r. Kodeks postępowania administracyjnego (Dz.U. z 2018 r. poz. 2096 z późn. zm.), ustawy z dnia 21 marca 1985 r. o drogach publicznych (Dz.U. z 2018 r. poz. 2068 z późn. zm.) oraz przepisów szczególnych.

4. Przysługuje Pani/Panu prawo dostępu do treści danych oraz ich sprostowania, usunięcia lub ograniczenia przetwarzania, a także prawo sprzeciwu, zażądania zaprzestania przetwarzania i przenoszenia danych, jak również prawo do cofnięcia zgody w dowolnym momencie oraz prawo do wniesienia skargi do organu nadzorczego Prezesa Urzędu Ochrony Danych Osobowych.

5. Dane udostępnione przez Panią/Pana nie będą podlegały udostępnieniu podmiotom trzecim. Odbiorcami danych będą tylko instytucje upoważnione z mocy prawa.

6. Dane udostępnione przez Panią/Pana nie będą podlegały profilowaniu.

7. Administrator danych nie ma zamiaru przekazywać danych osobowych do państwa trzeciego lub organizacji międzynarodowej.

8. Dane osobowe będą przechowywane przez okres wynikający z rozporządzenia Prezesa Rady Ministrów z dnia 18 stycznia 2011 r. w sprawie instrukcji kancelaryjnej, jednolitych rzeczowych wykazów akt oraz instrukcji w sprawie organizacji i zakresu działania archiwów zakładowych (Dz.U. Nr 14, poz. 67 z późn. zm.).

POWIATOWY ZARZĄD DRÓG
w Pajęcznie
z/s w Działoszynie
ul. Bugaj 23, 98-355 Działoszyn
tel./fax 43 /841-40-17

Lokalizacja sieci wodociągowej z przyłączami

zgodna z decyzją nr PZD.SUG.41.20.A

Działoszyn, dn. 12.05.2020r.

INSPEKTOR
ds. drogowo-mostowych

Marcin Najgibauer

a sieci W110PE
anty Ø 80mm
rzebudowa przyłączy
iąg W-110PE.
wodociągowych
czne
acyjne
łek

ZYJNE

i	Średnica rury
	Ø110PE L= 309,30m
	Ø90PE L= 11,30m

PROJEKT PRZEBUDOWY SIECI WODOCIĄGOWEJ Z PRZYŁĄCZAMI W PASIE DROGOWYM ULICY WIDAWSKA W SIEMKOWICACH		
Inwestor	GMINA SIEMKOWICE	SKALA 1:500
Miejsce	SIEMKOWICE , UL. WIDAWSKA DZ. 1349, 203 i 185	
Data	Kwiecień 2020 rok	
Projektant	mgr inż. ROBERT PILARCZYK upr. bud. 939/90	Rys. Nr 1.
PROJEKT ZAGOSPODAROWANIA TERENU		

Wójt Gminy Siemkowice
Plac Wolności 1
98-354 SIEMKOWICE

Siemkowice, dnia 04.05.2020 r.

IRŚ.7230.8.2020

D E C Y Z J A

Na podstawie art. 39 ust. 3 ustawy z dnia 21 marca 1985 r. o drogach publicznych (tekst jednolity Dz. U. z 2020 r. poz. 470) oraz art. 104 ustawy z dnia 14 czerwca 1960 r. Kodeks postępowania administracyjnego (tekst jednolity Dz. U. z 2020 r. poz. 256), **po rozpatrzeniu wniosku złożonego przez:**

GMINĘ SIEMKOWICE

PLAC WOLNOŚCI 1

98-354 SIEMKOWICE

ZEZWALAM WNIOSKODAWCY

na lokalizację w pasie drogi gminnej - **działka nr ewid. 203 obręb Siemkowice**, sieci wodociągowej wraz z przyłączami w miejscowości Siemkowice, zgodnie z opracowaniem załączonym do wniosku.

Inwestor przed realizacją zadania ma obowiązek wystąpienia o wydanie decyzji na zajęcie pasa drogowego zgodnie z art. 40 ustawy o drogach publicznych.

U Z A S A D N I E N I E

Na podstawie art. 107 §4 KPA odstępuję od uzasadnienia decyzji, gdyż uwzględnia ona w całości żądania strony.

P O U C Z E N I E

Od niniejszej decyzji przysługuje stronie odwołanie do Samorządowego Kolegium Odwoławczego w Sieradzu za pośrednictwem Wójta Gminy Siemkowice, w terminie 14 dni od daty jej otrzymania.

WÓJT GMINY SIEMKOWICE

WÓJT
Zofia Kotynia

Otrzymują:

1. Gmina Siemkowice, z/s Plac Wolności 1
2. a/a

URZĄD GMINY
98-354 Siemkowice
pow. pajęczański, woj. łódzkie
Plac Wolności 1
tel.(043) 841-72-17 69, 88
Regon 000547833-90973613
NIP 832-10-17-758

Siemkowice, dnia 04.05.2020 r.

IRŚ.7230.9.2020

Gmina Siemkowice
Plac Wolności 1
98-354 Siemkowice

Odpowiadając na wniosek z dnia 29.04.2020 r. w sprawie zezwolenia na lokalizację na działce będącej własnością Gminy Siemkowice – **działki nr ewidencyjny 185 w miejscowości Siemkowice** obręb Siemkowice, urządzenia infrastruktury technicznej niezwiązanego z potrzebami zarządzania drogami lub potrzebami ruchu drogowego – **sieci wodociągowej z przyłączami**

zezwala się

na lokalizację i budowę ww. sieci/przyłącza w drodze wewnętrznej - działka nr ewid. 185 - położonej w miejscowości Siemkowice, obręb Siemkowice na następujących warunkach:

1) Niniejsza zgoda jest ważna z mapą opieczętowaną urzędowo wskazującą lokalizację obiektu/urządzenia, stanowiącą załącznik do niniejszego uzgodnienia.
2) Niniejsza zgoda stanowi dla inwestora prawo do dysponowania terenem drogi na cele budowlane (art. 32 ust. 4 pkt 2 ustawy Prawo budowlane), w zakresie wynikającym z uzgodnionego projektu budowlanego.
3) Zgoda nie jest równoznaczna z pozwoleniem na budowę bądź zgłoszeniem, które powinno być uzyskane w trybie i na zasadach określonych w przepisach ustawy z dnia 7 lipca 1994 r. Prawo budowlane.
4) Niniejsza zgoda nie stanowi zezwolenia na prowadzenie robót w pasie drogowym, o które strona powinna wystąpić do zarządcy drogi po uzyskaniu odpowiednich zgłoszeń.
5) Przed przystąpieniem do prowadzenia robót inwestor zobowiązany jest do wystąpienia do zarządcy drogi z wnioskiem o wydanie zezwolenia na umieszczenie w pasie drogowym drogi wewnętrznej obiektu/urządzenia, a także z wnioskiem o wydanie zezwolenia na prowadzenie robót w pasie drogowym drogi wewnętrznej.
6) Niniejsza zgoda nie zastępuje innych wymaganych prawem opinii i uzgodnień.

Załączniki:
- plan sytuacyjny z trasą sieci/przyłącza.

WÓJT
Zofia Kotynia

Otrzymują:
1. Gmina Siemkowice, Plac Wolności 1
2. a/a

Państwowy Powiatowy
Inspektor Sanitarny w Pajęcznie
98-330 Pajęczno
ul. Żeromskiego 7

Tel.: (34) 311 10 31, fax: (34) 311 39 27

PPIS.NZ.472.7.2534.2020

Pajęczno, dn. 07.08.2020 roku

Pan Robert Pilarczyk
Zakład Usług Projektowych
i Nadzorów Inwestorskich
mgr inż. Robert Pilarczyk
os. Stare Sady 12/14
98-300 Wieluń

Państwowy Powiatowy Inspektor Sanitarny w Pajęczynie, działając na podstawie art. 3 pkt 2 ustawy z dnia 14 marca 1985 roku *o Państwowej Inspekcji Sanitarnej* (j.t. Dz. U. z 2019 r., poz. 59 z późn. zm., ost. zm. Dz. U. z 2020 r., poz. 233), po rozpatrzeniu wniosku z dnia 04.08.2020 r., otrzymanego od Pana Roberta Pilarczyka prowadzącego działalność pod firmą Zakład Usług Projektowych i Nadzorów Inwestorskich mgr inż. Robert Pilarczyk w Wieluniu (data wpływu do PSSE w Pajęcznie 04.08.2020 roku) oraz po zapoznaniu się z przedłożonym projektem budowlanym pn.: „Projekt przebudowy sieci wodociągowej z przyłączami w pasie drogowym ulicy Widawskiej w Siemkowicach w działkach nr ewid. 1349/1, 203 i 185",

p o s t a n a w i a

uzgodnić pozytywnie, pod względem higienicznym i zdrowotnym, przedłożony projekt budowlany pn.: „Projekt przebudowy sieci wodociągowej z przyłączami w pasie drogowym ulicy Widawskiej w Siemkowicach; Działki nr 1349/1, 203, 185 obręb Siemkowice".

U Z A S A D N I E N I E

Państwowy Powiatowy Inspektor Sanitarny w Pajęcznie, po zapoznaniu się z przedłożonym projektem budowlanym pn.: „Projekt przebudowy sieci wodociągowej z przyłączami w pasie drogowym ulicy Widawskiej w Siemkowicach; Działki nr 1349/1, 203, 185 obręb Siemkowice", stwierdził.

Przebudowa dotyczy istniejącego odcinka sieci wodociągowej Ø 100 z rur azbestowo-cementowych od węzła W1 do W8 i polega na wykonaniu równolegle do tego odcinka wodociągu nowego wodociągu z rur tworzywowych PEHD o średnicy Ø 100 i o grubości ścianek 6,6 mm.

Na projektowanym odcinku sieci wodociągowej przewidziano montaż następujących elementów:

- na odcinku o długości 309,30 m rur o średnicy Ø 110 z PEHD-PE 100/SDR 17, PN10,
- na odcinku o długości 11,30 m rur o średnicy Ø 90 z PEHD-PE 100/SDR 17, PN10,
- na odcinku o długości 1171,10 m rur o średnicy Ø 40 z PEHD-PE 100/SDR 17, PN10,
- trójników żeliwnych kołnierzowych DN 100/100/100 – 2 szt.,
- trójników żeliwnych kołnierzowych DN 100/80/100 – 4 szt. ,
- zasuw kołnierzowych miękko uszczelniających DN100 z obudową i skrzynką - 7 szt.,
- zasuw kołnierzowych miękko uszczelniających DN 80 z obudową i skrzynką - 4 szt.,

- łącznika rurowo-kołnierzowego DN80/80 (azbest/kołnierz) – 1 szt.,
- łączników rurowo-kołnierzowych DN100/100 (azbest/kołnierz) – 6 szt.,
- hydrantów zewnętrznych typu podziemnego DN80 – 3 szt.,
- tulei kołnierzowych DN11 PEHD - 10 szt.,
- tulei kołnierzowych DN90PEHD – 4 szt.,
- muf elektrooporowych DN11PEHD - 10 szt.,
- muf elektrooporowych DN90PEHD - 4 szt.,
- kolan stopowych kołnierzowych DN 80 mm - 3 szt.,
- trójników siodłowych PE100 SDR11 DN 110/40 - 29 szt.,
- zasuw przyłączeniowych DN40 z obudową i skrzynką uliczną – 29 szt.,
- rury osłonowej DN63PE- 88,20 mb.,
- rury osłonowej DN160PE- 5,00 mb.,

Wykonanie wodociągu w systemie PE100 SDR17(PN) polegającym na łączeniu rur poprzez zgrzewanie doczołowe lub za pomocą muf elektrooporowych pozwoli na szybki montaż i łatwość centrowania rur. Zagłębienie wodociągu około 1,6 m p.p.t.

Odcinek projektowanej sieci wodociągowej zostanie podłączony do istniejącej sieci wodociągowej w punktach W1 oraz W8 za pomocą trójników z zasuwami odcinającymi. Połączenia hydrantów z siecią zostaną wykonane za pomocą trójników DN100/80/100 z zasuwami odcinającymi DN8 i kolanami stopowymi DN 80. Zasuwy hydrantowe zostaną wyposażone w obudowy i skrzynki żeliwne utrwalone w gruncie w betonowej płytce. W ramach przebudowy wykonanych zostanie 30 przyłączy wodociągowych. Projektowany odcinek sieci wodociągowej zostanie ułożony na odpowiednio przygotowanym podłożu, a dla zapewnienia stabilności wykonana zostanie odpowiednia obsypka oraz zasypka rurociągu. Wszystkie węzły na przewodzie wodociągowym oraz łuki, kolana i korki oraz odcinki wodociągu na całej długości zabezpieczone będą przed przemieszczaniem

Materiały planowane do budowy odcinka sieci wodociągowej posiadać będą odpowiednie dokumenty potwierdzające dopuszczenie do stosowania w budownictwie oraz odpowiednie atesty higieniczne potwierdzające brak negatywnego wpływu na zdrowie ludzi. Odcinek planowanej sieci wodociągowej poddany zostanie próbie szczelności, płukaniu i dezynfekcji. Planowane jest także wykonanie badania wody pod względem bakteriologicznym i fizykochemicznym, w celu potwierdzenia jakości wody przed włączeniem odcinka sieci do istniejącej sieci wodociągowej.

Przedstawione w projekcie budowlanym rozwiązania w zakresie zastosowania materiałów budowlanych i technologii wykonania odcinka wodociągu zapewniać będą pełną szczelność nowego odcinka sieci wodociągowej. Budowa nowego odcinka sieci wodociągowej wpłynie na polepszenie warunków higienicznych i zdrowotnych na terenie objętym planowanym zamierzeniem budowlanym.

W świetle powyższego Państwowy Powiatowy Inspektor Sanitarny w Pajęcznie, uzgodnił przedłożony projekt budowlany bez zastrzeżeń.

Niniejsze uzgodnienie jest ważne łącznie z rysunkiem, na którym znajduje się klauzula uzgodnienia Państwowego Powiatowego Inspektora Sanitarnego w Pajęcznie.

PAŃSTWOWY POWIATOWY INSPEKTOR SANITARNY W PAJĘCZNIE
Dorota Brzozowska

Otrzymują:

1) Adresat
   wraz z decyzją finansową
2) HK na miejscu
3) a/a

Wójt Gminy Siemkowice
Plac Wolności 1
98-354 SIEMKOWICE

Siemkowice, dn. 30.09.2020 r.

IRŚ.RG.6733.2.2020

DECYZJA NR 2/2020

O USTALENIU LOKALIZACJI INWESTYCJI CELU PUBLICZNEGO

Na podstawie art. 51 ust. 1 pkt. 2 w związku z art. 54 ustawy z dnia 27 marca 2003 r. o planowaniu i zagospodarowaniu przestrzennym (Dz. U. z 2020 r. poz. 293, 471, 782, 1086) oraz art. 104 ustawy z dnia 14 czerwca 1960 r. Kodeks postępowania administracyjnego (Dz. U. z 2020 r. poz. 256, 695) po rozpatrzeniu wniosku z dnia 06 sierpnia 2020 r., Gminy Siemkowice, z/s Plac Wolności 1, 98-354 Siemkowice

ustalam

dla Gminy Siemkowice,

warunki i zasady zagospodarowania terenu

dla inwestycji celu publicznego, polegającego na przebudowie sieci wodociągowej o długości 309,30 m z rur PEHD o średnicy Ø 110 mm oraz przyłączy z rur Ø 40 mm na działkach nr ewid. 1349/1, 203 i 185 położonych w miejscowości Siemkowice, gmina Siemkowice.

Linie rozgraniczające teren inwestycji pokazano na mapie w skali 1:500 stanowiącej załącznik graficzny do niniejszej decyzji (Zał. 1).

Warunki i szczegółowe zasady zabudowy i zagospodarowania terenu wynikające z przepisów odrębnych:

1. **warunki i wymagania w zakresie ochrony i kształtowania ładu przestrzennego.**
   a) Projekt techniczny musi uwzględniać warunki wynikające z:
      - ustawy z 7 lipca 1994 r. – Prawo budowlane (Dz. U. z 2020 r., poz. 1333)
      - rozporządzenia Ministra Infrastruktury z dnia 12 kwietnia 2002 r. w sprawie warunków technicznych, jakim powinny odpowiadać budynki i ich usytuowanie (Dz. U. z 2015 r. poz. 1422) zmienionego rozporządzeniem z dnia 14 listopada 2017 r. (Dz. U. z 2017 r. poz. 2285).
      - ustawy z dnia 21 marca 1985 r. o drogach publicznych (t.j. Dz. U. z 2020 r. poz. poz. 470, 471, 1087)),
      - rozporządzenia Ministra Transportu i Gospodarki Morskiej z dnia 2 marca 1999 r. w sprawie warunków technicznych, jakim powinny odpowiadać drogi publiczne i ich usytuowanie (Dz. U. Nr 43, poz. 430).

2. **warunki i wymagania w zakresie ochrony środowiska, wynikające z ustawy z dnia 27 kwietnia 2001 r. Prawo ochrony środowiska (t.j. Dz. U. z 2020 r. poz. 1219, 1378) oraz przepisów związanych z ochroną środowiska:**
   - planowana inwestycja położona jest poza zasięgiem obszarów chronionych na podstawie przepisów o ochronie przyrody,
   - zgodnie z informacją o działce z dnia 02 września 2020 r. na działkach nr ewid. 1349/1, 203 i 185 są następujące grunty: dr. Teren nie wymaga uzyskania zgody na zmianę przeznaczenia gruntów rolnych i leśnych na cele nierolnicze i nieleśne.
   - zgodnie z art. 74 ust. 1 ustawy z dnia 27 kwietnia 2001 r. Prawo ochrony środowiska (Dz. U. z 2019 r. poz. 1396 z późn. zm.) w trakcie przygotowywania i realizacji inwestycji należy zapewnić oszczędne korzystanie z terenu,
   - prowadzenie inwestycji na gruncie powinno odbywać się zgodnie z ogólnie przyjętymi zasadami ochrony przyrody – ustawa z dnia 16 kwietnia 2004 r. o ochronie przyrody (Dz. U. z 2020 r. poz. 55),
   - wnioskowany obszar zlokalizowany jest w zasięgu Głównego Zbiornika Wód Podziemnych (GZWP nr 326 – Częstochowa),
   - przepisy prawa w zakresie ochrony środowiska obowiązują inwestora,
   - na terenie objętym wnioskiem nie występują urządzenia melioracji wodnych, natomiast na pozostałej części działki istnieją.

3. **ochrony dziedzictwa kulturowego i zabytków oraz dóbr kultury współczesnej:**
   - planowana inwestycja nie znajduje się w strefie wymagającej szczególnej ochrony konserwatorskiej,
   - w przypadku prowadzenia prac ziemnych należy postępować zgodnie z art. 32 ust. 1 ustawy z dnia 23 lipca 2003 r. o ochronie zabytków i opiece nad zabytkami (Dz. U. z 2014 r. poz. 1446, z późn. zm.).

4. **obsługi w zakresie komunikacji i infrastruktury technicznej:**
   - realizacja infrastruktury technicznej i obsługi komunikacyjnej – zgodnie z przepisami szczegółowymi na warunkach zarządców sieci i dróg,
   - w przypadku przebudowy sieci i urządzeń infrastruktury kolidujących z projektowaną inwestycją, wszelkie zmiany w przebiegu czy usytuowaniu obiektów infrastruktury należy uzgodnić z właściwym zarządcą sieci,
   - planowaną inwestycję należy wykonać zgodnie z warunkami wydanymi przez właściwego zarządcę sieci,
   - przy projektowaniu i budowie stosować właściwe odległości od sieci i urządzeń technicznych, a w przypadku kolizji z istniejącym uzbrojeniem ewentualna przebudowa na warunkach i za zgodą gestora sieci.

5. **ustalenia wymagań dotyczących ochrony interesów osób trzecich:**
   Na etapie projektu budowlanego należy zapewnić wymagania ochrony interesów osób trzecich w rozumieniu art. 5 ustawy z dnia 7 lipca 1994 r. – Prawo budowlane. Lokalizowanie planowanej inwestycji na terenie prywatnym wymaga uzyskania pisemnej zgody właściciela na wejście w teren oraz trwałe umieszczenie urządzeń związanych z inwestycją.
   Inwestycja nie może powodować ograniczeń w prawidłowym zagospodarowaniu terenów sąsiednich zgodnie z ich przeznaczeniem.

6. **dane charakteryzujące wpływ inwestycji na środowisko:**
   - inwestycja powinna minimalizować negatywny wpływ na środowisko przyrodnicze.

7. **ochrona obiektów budowlanych na terenach górniczych:**
   - działki nr ewid. 1349/1, 203 i 185 (obręb 19 Siemkowice) położone w miejscowości Siemkowice, gmina Siemkowice, nie znajdują się w terenie górniczym.

Niniejsza decyzja nie rodzi praw do terenu oraz nie narusza prawa własności i uprawnień osób trzecich – art. 63 ust. 2 ustawy o planowaniu i zagospodarowaniu przestrzennym. Zgodnie z art. 63 ust. 4 ustawy – wnioskodawcy, który nie uzyskał prawa do terenu nie przysługuje roszczenie o zwrot nakładów poniesionych w związku z otrzymaną decyzją.

Integralną część decyzji stanowi załącznik graficzny (Zał. 1), sporządzony w skali 1: 1:500 (pomniejszono do skali 1:2000).

UZASADNIENIE

Z wnioskiem w sprawie wydania decyzji o ustaleniu lokalizacji inwestycji celu publicznego, dla zadania inwestycyjnego polegającej na przebudowie sieci wodociągowej o długości 309,30 m z rur PEHD o średnicy Ø 110 mm oraz przyłączy z rur Ø 40 mm na działkach nr ewid. 1349/1, 203 i 185 położonych w miejscowości Siemkowice, gmina Siemkowice., wystąpiła w dniu 06 sierpnia 2020 r. Gmina Siemkowice, z/s Plac Wolności 1, 98-354 Siemkowice

Organ I instancji pismem nr IRŚ.RG.6733.2.2.2019 z dnia 07.08.2020 r. powiadomił o projektowanym zamierzeniu inwestycyjnym strony postępowania. W ustawowym terminie nie zgłoszono żadnych uwag, wniosków i zastrzeżeń w sprawie.

Z uwagi na fakt, iż planowana inwestycja nie należy do przedsięwzięć określonych w Rozporządzeniu Rady Ministrów z dnia 9 listopada 2010 r. w sprawie przedsięwzięć mogących znacząco oddziaływać na środowisko (Dz. U. Nr 213, poz. 1397), na inwestorze nie ciąży obowiązek uzyskania decyzji o środowiskowych uwarunkowaniach dot. realizacji w/w przedsięwzięcia.

Zgodnie z art. 6 pkt 3 ustawy z dnia 21 sierpnia 1997 r. o gospodarce nieruchomościami (t.j. Dz. U. z 2020 r. poz. 65, 284, 471, 782), za cel publiczny uznaje się między innymi budowę i utrzymywanie publicznych urządzeń służących do zaopatrzenia ludności w wodę, gromadzenia, przesyłania, oczyszczania i odprowadzania ścieków oraz odzysku i unieszkodliwiania odpadów, w tym ich składowania. Przedmiotową inwestycję należy traktować zatem jako cel publiczny, który podlega procedurze uzyskiwania decyzji o ustaleniu lokalizacji celu publicznego zgodnie z art. 50 ust. 1 ustawy z dnia 27 marca 2003 r. o planowaniu i zagospodarowaniu przestrzennym.

Po dokonaniu analizy warunków i zasad zagospodarowania terenu oraz jego zabudowy oraz po dokonaniu analizy stanu faktycznego i prawnego terenu, na którym przewiduje się realizację inwestycji oraz po stwierdzeniu, że wnioskowana inwestycja spełnia łącznie warunki określone w ustawie o planowaniu i zagospodarowaniu przestrzennym oraz mając na uwadze fakt, iż inwestor przedłożył wymagane przepisami dokumenty, należało orzec jak w sentencji.

Zgodnie z przepisami art. 60 ust. 4, ustawy z dnia 27 marca 2003 r. o planowaniu i zagospodarowaniu przestrzennym (Dz. U. z 2020 r. poz. 293 i 471), projekt decyzji został sporządzony przez osobę, o której mowa w art. 5 w/w ustawy, która posiada kwalifikacje do wykonywania zawodu urbanisty na terytorium Rzeczypospolitej Polskiej.

Zgodnie z art. 55 ustawy z dnia 27 marca 2003 r. o planowaniu i zagospodarowaniu przestrzennym niniejsza decyzja wiąże organ wydający decyzje o pozwoleniu na budowę.

Stosownie do przepisów art. 53 ust. 4 decyzję (projekt decyzji) należy uzgodnić z:

- zgodnie z art. 53 ust. 5 ustawy z dnia 27 marca 2003 r. o planowaniu i zagospodarowaniu przestrzennym (Dz. U. z 2020 r. poz. 293 i 471) uzgodnienie uważa się za dokonane z Ministrem Środowiska, gdyż Urząd otrzymał stosowne pismo o uzgodnienie w dniu 03 września 2020 r.,
- Marszałkiem Województwa, Wydziałem Geologii i Koncesji Geologicznych, postanowieniem z dnia 16 września 2020 r., znak:RŚV.7634.283.2020.MT,

Od niniejszej decyzji przysługuje stronom odwołanie do Samorządowego Kolegium Odwoławczego w Sieradzu za pośrednictwem Wójta Gminy Siemkowice w terminie 14 – tu dni od daty jej doręczenia.

Zgodnie z art. 127a §1, §2 ustawy z dnia 14 czerwca 1960 r. Kodeks postępowania administracyjnego, w trakcie biegu terminu do wniesienia odwołania strona może zrzec się prawa do wniesienia odwołania. Z dniem doręczenia tutejszemu organowi oświadczenia o zrzeczeniu się prawa do wniesienia odwołania przez ostatnią ze stron postępowania, decyzja staje się ostateczna i prawomocna.

WÓJT
Zofia Kotynia

Otrzymują:

1. Gmina Siemkowice
2. strony według rozdzielnika,
3. a/a.

Decyzja niniejsza stała się ostateczna
w dniu 30 września 2020 r.
i podlega wykonaniu

Wójt
Zofia Kotynia

Nie podlega opłacie skarbowej.
(Dz. U. z 2006 r Nr 225 poz,1636)

Projektowane obiekty budowlane	
ZUDP Pajęczno	proj. w

UWAGA: Nie wyklucza się istnienia w terenie innych przewodów o których brak informacji wynika z zaszłości historycznych lub niedopełnienia przepisów zgłoszenia do inwentaryzacji (Ustawa Prawo Geodezyjne i Kartograficzne - Dz.U. Nr 193, poz 1287 z 8 października 2010 r.)

MAPA DO CELÓW PROJEKTOWYCH 1:500

Oznaczenie kancelaryjne zgłoszenia pracy geodezyjnej		GN.6642.1116.2019
Miejscowość		SIEMKOWICE, ul. Widowska
Numery działek ewidencyjnych		dz. 1349/1, 203
Obręb ewidencyjny	Identyfikator	100906_2.0019
	Nazwa	Siemkowice
Jednostka ewidencyjna	Identyfikator	100906_2
	Nazwa	SIEMKOWICE - obszar wiejski
Sekcje		6.151.28.25.3.4, 6.150.28.05.1.2, 6.150.28.05.1.4
Nazwa układu współrzędnych	Prostokątnych płaskich	2000/6
	Wysokości	Kronsztadt 86
Oznaczenie granic obszaru, który był przedmiotem aktualizacji		- - - - - - -
Oznaczenie i informacje o służebnościachgruntowych mających wpływ na zagospodarowanie gruntów, zlokalizowanych w granicach projektowanej inwestycji		brak
Oznaczenie i symbol konturu użytku gruntowego, który nie jest ujawniony w bazie danych ewidencji gruntów i budynków		brak
Stan aktualny na dzień	03.01.2020	
Data sporządzenia mapy	25.02.2020	
Numer księgi robót	594/2019	
Mapę sporządził	mgr inż. Ireneusz Kruk	
Kierownik roboty	mgr inż. Ireneusz Kruk	
Granice działek pokazano w/g danych z EGiB		
Mapa pod projekt wodociągu		

szkic lokalizacji 1:25000

GEO-POMIAR s.c.
98-300 Wieluń, ul. Kilińskiego 23
tel./fax 43 843 43 76
NIP 8322087768

GEODETA UPRAWNIONY
nr upr. 8921
mgr inż. Ireneusz Kruk

Poświadcza się, że niniejszy dokument został opracowany w wyniku prac geodezyjnych i kartograficznych, których rezultaty zawiera operat techniczny wpisany do ewidencji materiałów państwowego zasobu geodezyjnego i kartograficznego

Organ prowadzący państwowy zasób geodezyjny i kartograficzny	STAROSTA PAJĘCZAŃSKI
Identyfikator ewidencyjny materiału zasobu - operatu technicznego	P.1089. 2020. 173
Data wpisania operatu technicznego do ewidencji materiałów zasobu	2020 -03- 06
Imię, nazwisko i podpis osoby reprezentującej organ	Z up. STAROSTY Adam Muchin GEODETA POWIATOWY Naczelnik Wydziału Geodezji, Kartografii, Katastru i Gospodarki Nieruchomościami

PROJEKT ZAGOSPODAROWANIA TERENU

Zał. Nr 1

Decyzja o lokalizacji celu publicznego dla działek nr 1349/1, 203 i 185 położonych w miejscowości Siemkowice, gm. Siemkowice

Skala 1 : 500

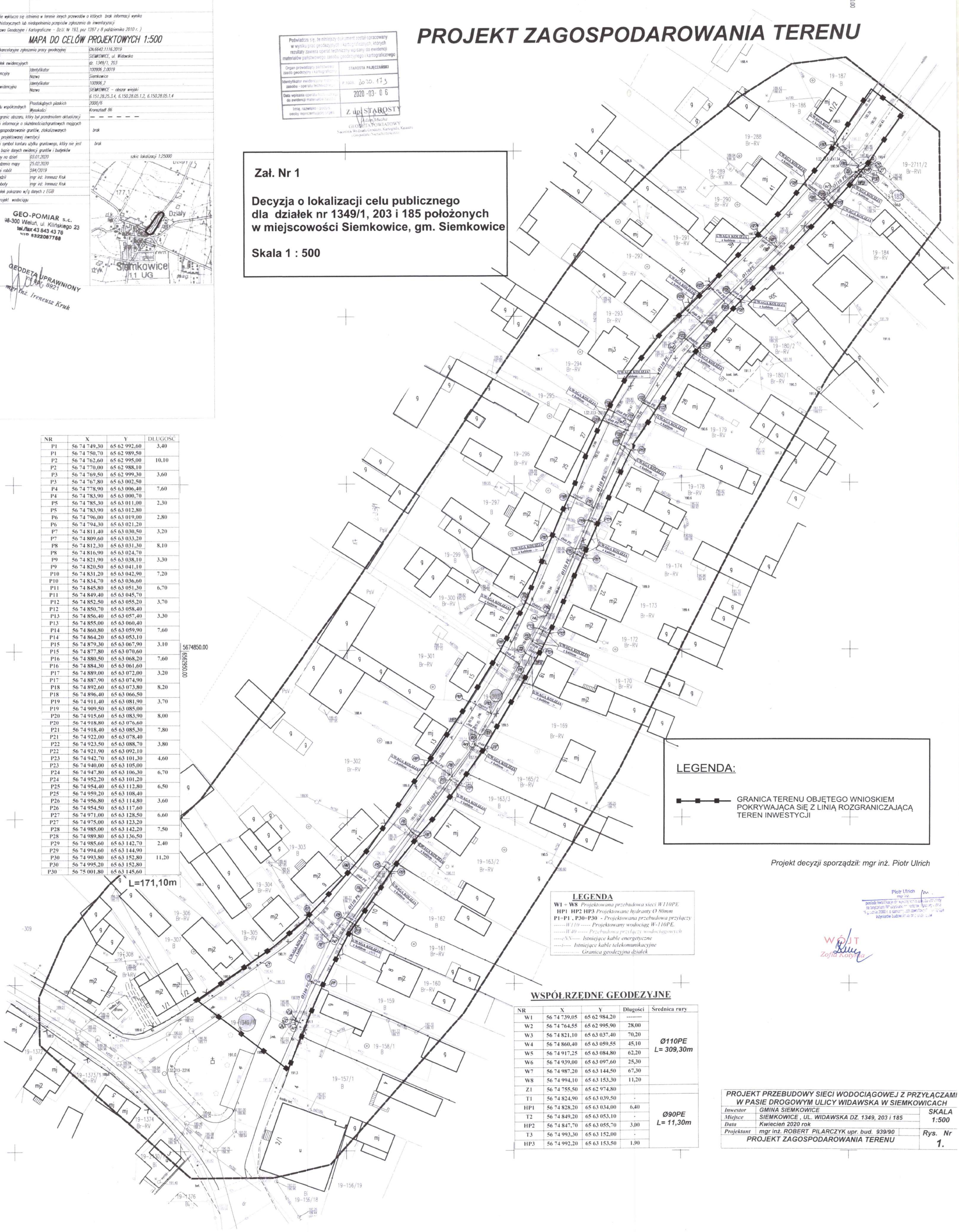

NR	X	Y	DŁUGOŚĆ
P1	56 74 749,30	65 62 992,60	3,40
P1	56 74 750,70	65 62 989,50	
P2	56 74 762,60	65 62 995,00	10,10
P2	56 74 770,00	65 62 988,10	
P3	56 74 769,50	65 62 999,30	3,60
P3	56 74 767,80	65 63 002,50	
P4	56 74 778,90	65 63 006,40	7,60
P4	56 74 783,90	65 63 000,70	
P5	56 74 785,30	65 63 011,00	2,30
P5	56 74 783,90	65 63 012,80	
P6	56 74 796,00	65 63 019,00	2,80
P6	56 74 794,30	65 63 021,20	
P7	56 74 811,40	65 63 030,50	3,20
P7	56 74 809,60	65 63 033,20	
P8	56 74 812,30	65 63 031,30	8,10
P8	56 74 816,90	65 63 024,70	
P9	56 74 821,90	65 63 038,10	3,30
P9	56 74 820,50	65 63 041,10	
P10	56 74 831,20	65 63 042,90	7,20
P10	56 74 834,70	65 63 036,60	
P11	56 74 845,80	65 63 051,30	6,70
P11	56 74 849,40	65 63 045,70	
P12	56 74 852,50	65 63 055,20	3,70
P12	56 74 850,70	65 63 058,40	
P13	56 74 856,40	65 63 057,40	3,30
P13	56 74 855,00	65 63 060,40	
P14	56 74 860,80	65 63 059,90	7,60
P14	56 74 864,20	65 63 053,10	
P15	56 74 879,30	65 63 067,90	3,10
P15	56 74 877,80	65 63 070,60	
P16	56 74 880,50	65 63 068,20	7,60
P16	56 74 884,30	65 63 061,60	
P17	56 74 889,00	65 63 072,00	3,20
P17	56 74 887,90	65 63 074,90	
P18	56 74 892,60	65 63 073,80	8,20
P18	56 74 896,40	65 63 066,50	
P19	56 74 911,40	65 63 081,90	3,70
P19	56 74 909,50	65 63 085,00	
P20	56 74 915,60	65 63 083,90	8,00
P20	56 74 918,80	65 63 076,60	
P21	56 74 918,40	65 63 085,30	7,80
P21	56 74 922,00	65 63 078,40	
P22	56 74 923,50	65 63 088,70	3,80
P22	56 74 921,90	65 63 092,10	
P23	56 74 942,70	65 63 101,30	4,60
P23	56 74 940,00	65 63 105,00	
P24	56 74 947,80	65 63 106,30	6,70
P24	56 74 952,20	65 63 101,20	
P25	56 74 954,40	65 63 112,80	6,50
P25	56 74 959,20	65 63 108,40	
P26	56 74 956,80	65 63 114,80	3,60
P26	56 74 954,50	65 63 117,60	
P27	56 74 971,00	65 63 128,50	6,60
P27	56 74 975,00	65 63 123,20	
P28	56 74 985,00	65 63 142,20	7,50
P28	56 74 989,80	65 63 136,50	
P29	56 74 985,60	65 63 142,70	2,40
P29	56 74 994,60	65 63 144,90	
P30	56 74 993,80	65 63 152,80	11,20
P30	56 74 995,20	65 63 152,80	
P30	56 75 001,80	65 63 145,60	

LEGENDA:

GRANICA TERENU OBJĘTEGO WNIOSKIEM POKRYWAJĄCA SIĘ Z LINIĄ ROZGRANICZAJĄCĄ TEREN INWESTYCJI

LEGENDA

W1 ÷ W8 *Projektowana przebudowa sieci W110PE*
HP1 HP2 HP3 *Projektowane hydranty O 80mm*
P1÷P1 , P30÷P30 - *Projektowana przebudowa przyłączy*
------*W110* ----- *Projektowany wodociąg W-110PE.*
------*W40* ----- *Przebudowa przyłączy wodociągowych*
----*eNN*---- *Istniejące kable energetyczne*
----*t*---- *Istniejące kable telekomunikacyjne*
---------- *Granica geodezyjna działek*

WSPÓŁRZĘDNE GEODEZYJNE

NR	X	Y	Długości	Średnica rury
W1	56 74 739,05	65 62 984,20	--------	Ø110PE L= 309,30m
W2	56 74 764,55	65 62 995,90	28,00	
W3	56 74 821,10	65 63 037,40	70,20	
W4	56 74 860,40	65 63 059,55	45,10	
W5	56 74 917,25	65 63 084,80	62,20	
W6	56 74 939,00	65 63 097,60	25,30	
W7	56 74 987,20	65 63 144,50	67,30	
W8	56 74 994,10	65 63 153,30	11,20	
Z1	56 74 755,50	65 62 974,80		
T1	56 74 824,90	65 63 039,50	-	Ø90PE L= 11,30m
HP1	56 74 828,20	65 63 034,00	6,40	
T2	56 74 849,20	65 63 053,10	-	
HP2	56 74 847,70	65 63 055,70	3,00	
T3	56 74 993,30	65 63 152,00	-	
HP3	56 74 992,20	65 63 153,50	1,90	

Projekt decyzji sporządził: mgr inż. Piotr Ulrich

Piotr Ulrich
mgr inż.
posiada kwalifikacje do wykonywania samodzielnych funkcji technicznych na terytorium RP uprawniające do projektowania w zakresie objętym tym działem na podstawie ustawy z dnia 15 grudnia 2000 r. o samorządzie zawodowym inżynierów budowlanych (Dz. U. z 2001 r. Nr 5 poz. 44)

WÓJT
Zofia Kotyńska

PROJEKT PRZEBUDOWY SIECI WODOCIĄGOWEJ Z PRZYŁĄCZAMI W PASIE DROGOWYM ULICY WIDAWSKA W SIEMKOWICACH		
Inwestor	GMINA SIEMKOWICE	SKALA 1:500
Miejsce	SIEMKOWICE , UL. WIDAWSKA DZ. 1349, 203 i 185	
Data	Kwiecień 2020 rok	
Projektant	mgr inż. ROBERT PILARCZYK upr. bud. 939/90	Rys. Nr 1.
PROJEKT ZAGOSPODAROWANIA TERENU		

Siemkowice, kwiecień 2020 r.

Zakład Usług Projektowych
i Nadzorów Inwestorskich
mgr inż. Robert Pilarczyk
98-300 Wieluń os. Stare Sady 12/14
tel. 0-43 -843 - 60 - 46
uprawnienia budowlane nr 939/90
NIP: 832 - 103 - 84 - 01

OŚWIADCZENIE

Oświadczam, że **przebudowa sieci wodociągowej wraz z przyłączami w działkach nr 1349/1, 203, 185 obręb Siemkowice w ulicy Widawskiej** jest zaprojektowana zgodnie z obowiązującymi przepisami oraz zasadami wiedzy technicznej.

Niniejsze oświadczenie zgodnie z Ustawą Prawa Budowlanego Art. 20 ust. 4 dołączam do w/w projektu budowlanego z własnoręcznym podpisem.

ZAKŁAD USŁUG PROJEKTOWYCH
i NADZORÓW INWESTORSKICH
mgr inż. Robert Pilarczyk
98-300 Wieluń, os. Stare Sady 12/14
tel. 43 843 60 46 uprawn. bud. nr 939/90
NIP 832 103 84 01 REGON 730249243

(podpis)

POLSKA
IZBA
INŻYNIERÓW
BUDOWNICTWA

Zaświadczenie

o numerze weryfikacyjnym:

ŁOD-63S-GTZ-7B7 *

Pan Robert Andrzej PILARCZYK o numerze ewidencyjnym ŁOD/IS/2433/02
adres zamieszkania os. Stare Sady 12 m. 14, 98-300 Wieluń
jest członkiem Łódzkiej Okręgowej Izby Inżynierów Budownictwa i posiada wymagane ubezpieczenie od odpowiedzialności cywilnej.
Niniejsze zaświadczenie jest ważne od 2020-01-01 do 2020-12-31.

Zaświadczenie zostało wygenerowane elektronicznie i opatrzone bezpiecznym podpisem elektronicznym weryfikowanym przy pomocy ważnego kwalifikowanego certyfikatu w dniu 2019-11-28 roku przez:

Barbara Malec, Przewodniczący Rady Łódzkiej Okręgowej Izby Inżynierów Budownictwa.

(Zgodnie art. 5 ust 2 ustawy z dnia 18 września 2001 r. o podpisie elektronicznym (Dz. U. 2001 Nr 130 poz. 1450) dane w postaci elektronicznej opatrzone bezpiecznym podpisem elektronicznym weryfikowanym przy pomocy ważnego kwalifikowanego certyfikatu są równoważne pod względem skutków prawnych dokumentom opatrzonym podpisami własnoręcznymi.)

* Weryfikację poprawności danych w niniejszym zaświadczeniu można sprawdzić za pomocą numeru weryfikacyjnego zaświadczenia na stronie Polskiej Izby Inżynierów Budownictwa www.piib.org.pl lub kontaktując się z biurem właściwej Okręgowej Izby Inżynierów Budownictwa.

Podpis jest prawidłowy

URZĄD WOJEWÓDZKI
w Sieradzu
Wydział Urbanistyki,
Architektury i Nadzoru Budowlanego

Sieradz dnia 11.12. 1990 r.
(miejscowość)

Nr 939/90

A.IV-007-77/90

DECYZJA O STWIERDZENIU PRZYGOTOWANIA ZAWODOWEGO
do pełnienia samodzielnych funkcji technicznych w budownictwie

Na podstawie § 5 ust.1, §6 ust.1, §7 -- i § 13 ust. 1 pkt 4 lit. a--
rozporządzenia Ministra Gospodarki Terenowej i Ochrony Środowiska z dnia 20 lutego 1975 r.
z póź. zm. Dz.U.
w sprawie samodzielnych funkcji technicznych w budownictwie (Dz.U. Nr 8, poz. 46) stwierdza się, że:
nr.42 z 1988r.

Obywatel (ka) Robert Andrzej P i l a r c z y k
(imię i nazwisko)

magister inżynier budownictwa
(tytuł naukowy — zawodowy)

urodzony (a) dnia 4 lipca 1957 r. w Kłodzku

posiada przygotowanie zawodowe upoważniające do wykonywania samodzielnej funkcji

kierownika budowy i robót
(rodzaj funkcji)

w specjalności instalacyjno-inżynieryjnej
(rodzaj specjalności techniczno-budowlanej)

w zakresie sieci sanitarnych --obejmującej sieci wodociągowe
i kanalizacyjne. - - - - - -
(specjalizacja zawodowa)

Obywatel (ka) Robert Andrzej Pilarczyk jest upoważniony (a) do:
imię i nazwisko

1/kierowania, nadzorowania i kontrolowania budowy i robót, kierowani i kontrolowania wytwarzania konstrukcyjnych elementów sieci oraz oceniania i badania stanu technicznego w zakresie sieci wodociągowych i kanalizacyjnych,

2/sporządzania w budownictwie osób fizycznych projektów sieci wodociągowych i kanalizacyjnych.

DYREKTOR WYDZIAŁU
Hieronim Rudecki
GŁÓWNY ARCHITEKT WOJEWÓDZKI

cd. n.

opłata i pieczęć